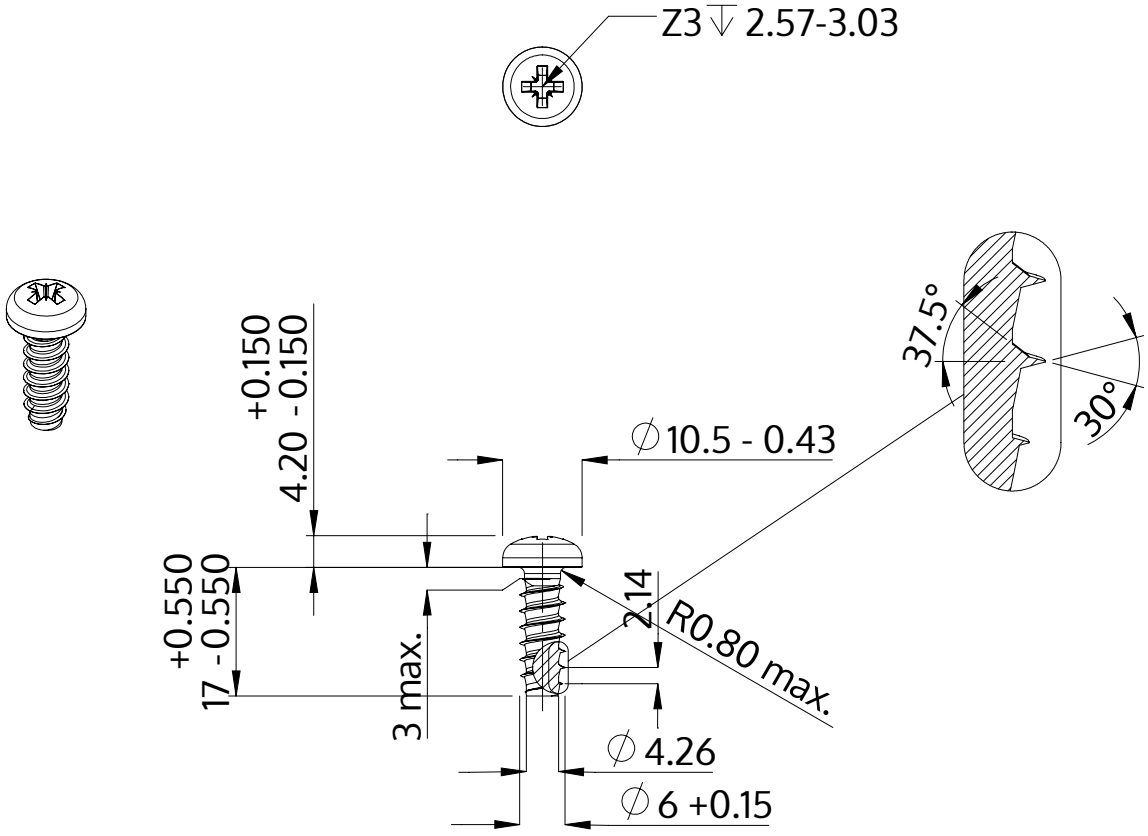

Açıklaması	STP22 6.0x17.0 - Z3
Malzeme	Çelik, sertleştirilmiş
Kaplama	galvanizli 5-7 µm, temperliö mavi / şeffaf pasifleştirilmiştir
Ağırlık	4.189 kg / 1000 Adet

SCREWERK	**STP220600170S**	
Metrik çizim A4	Ölçeklendirme None:1	2024-04