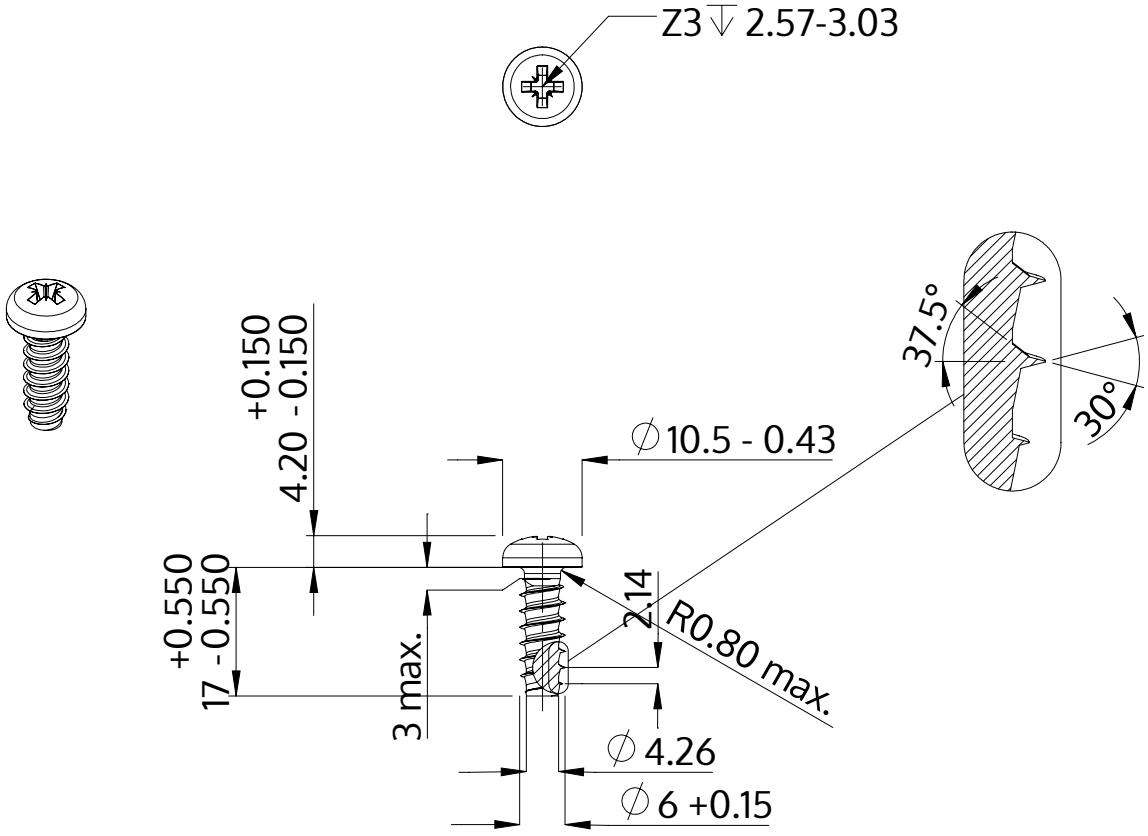

Descrição	STP22 6.0x17.0 - Z3
Material	aço, endurecido
Superfície	Zincado Niquelado Galvanizado, Passivado negro
Peso	4.189 kg / 1000 peças

SCREWERK	**STP220600170B**	
Desenho Métrico A4	Escala None:1	2024-04