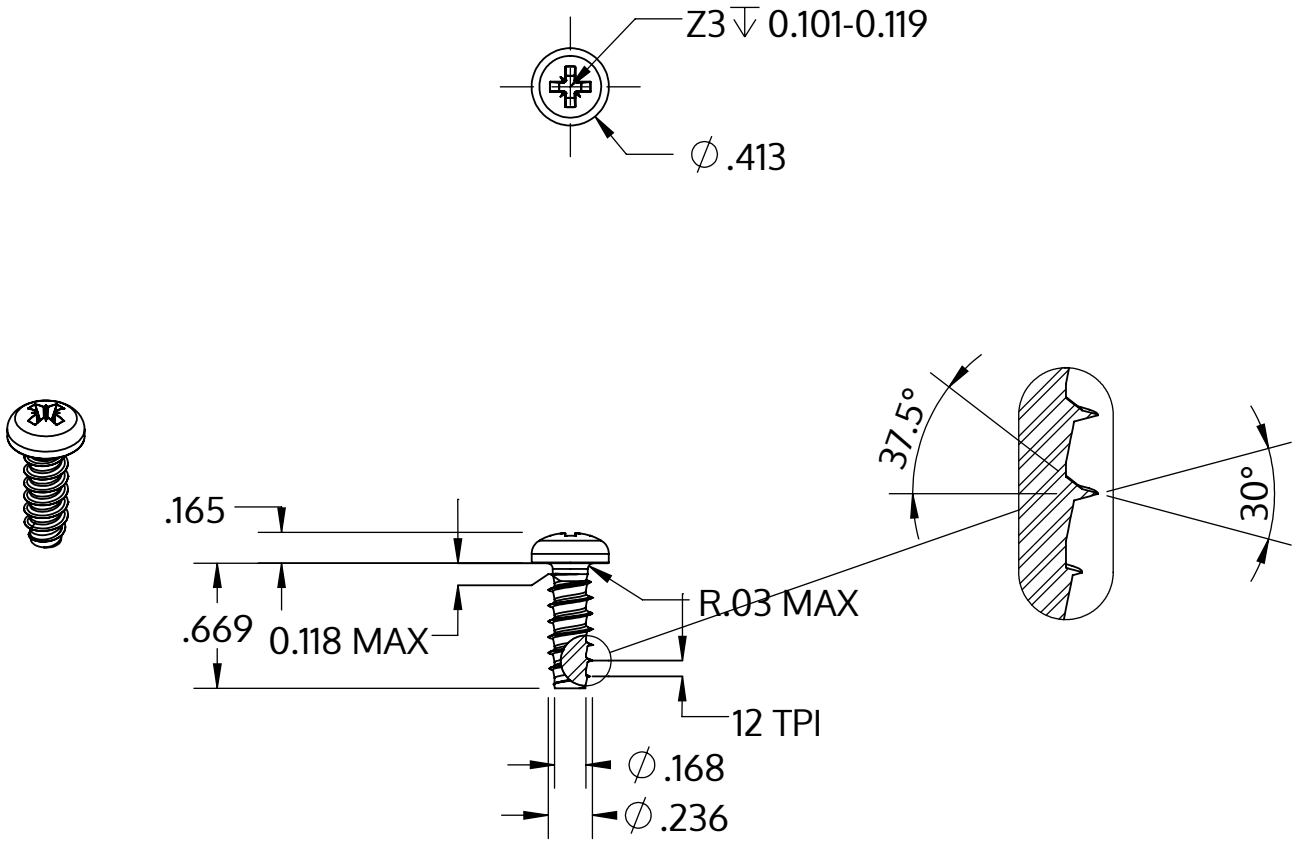

Metric size	M6 x 2.14 mm
US size (converted)	#0.236-12
	Tolerances [inch]
Length	+/- 0.021
Head diameter	+0 / -0.016
Head height	+/- 0.005
Thread diameter	+0.005 / -0

Açıklaması	STP22 6.0x17.0 - Z3
Malzeme	Çelik, sertleştirilmiş
Kaplama	ZnNi siyah-pasifleştirilmiştir, temperlenmistir, kaplanmış
Ağırlık	4.189 kg / 1000 Adet

SCREWERK	**STP220600170B**	
_Zoll Zeichnung Größe A	Ölçeklendirme 1:1	2024-10