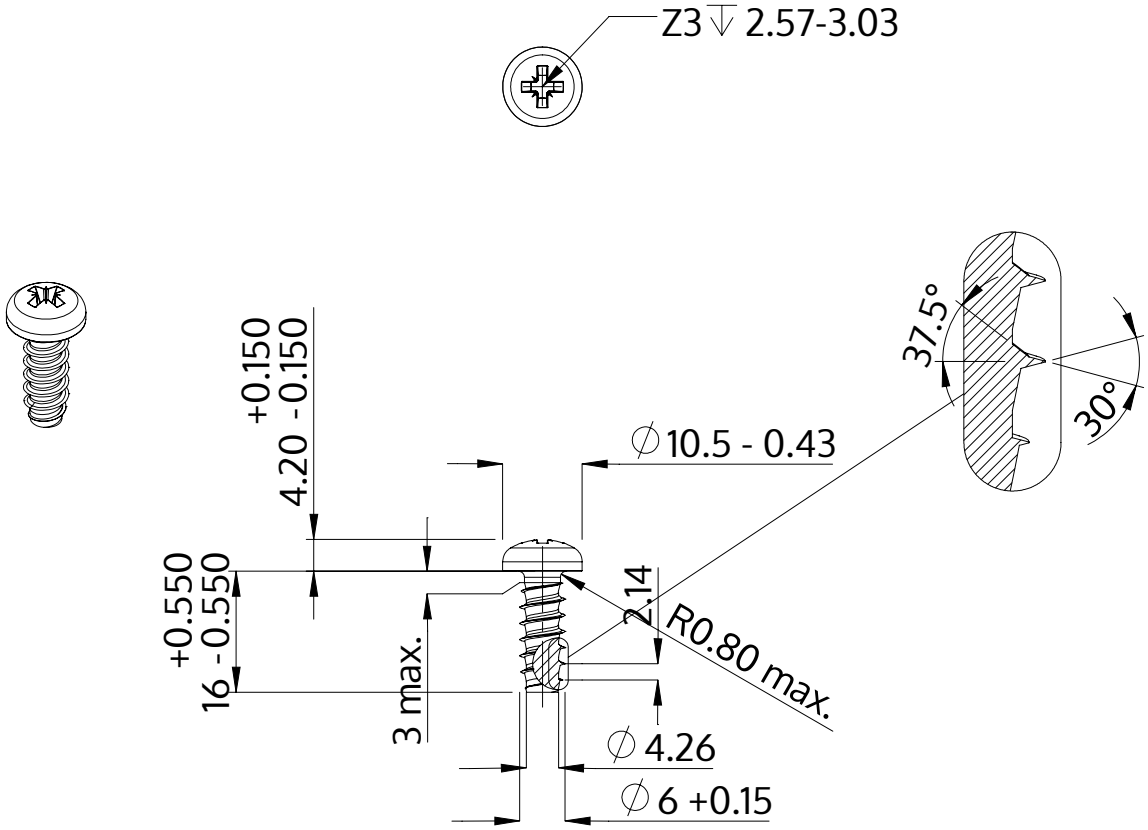

Descripción	STP22 6.0x16.0 - Z3
Material	Acero, endurecido
Superficie	galvanizado 5-7 micras, recocido, azul / pasivado transparente
Peso	4.054 kg / 1000 Piezas

SCREWERK	**STP220600160S**	
Diseño métrico	Escalada None:1	2024-04