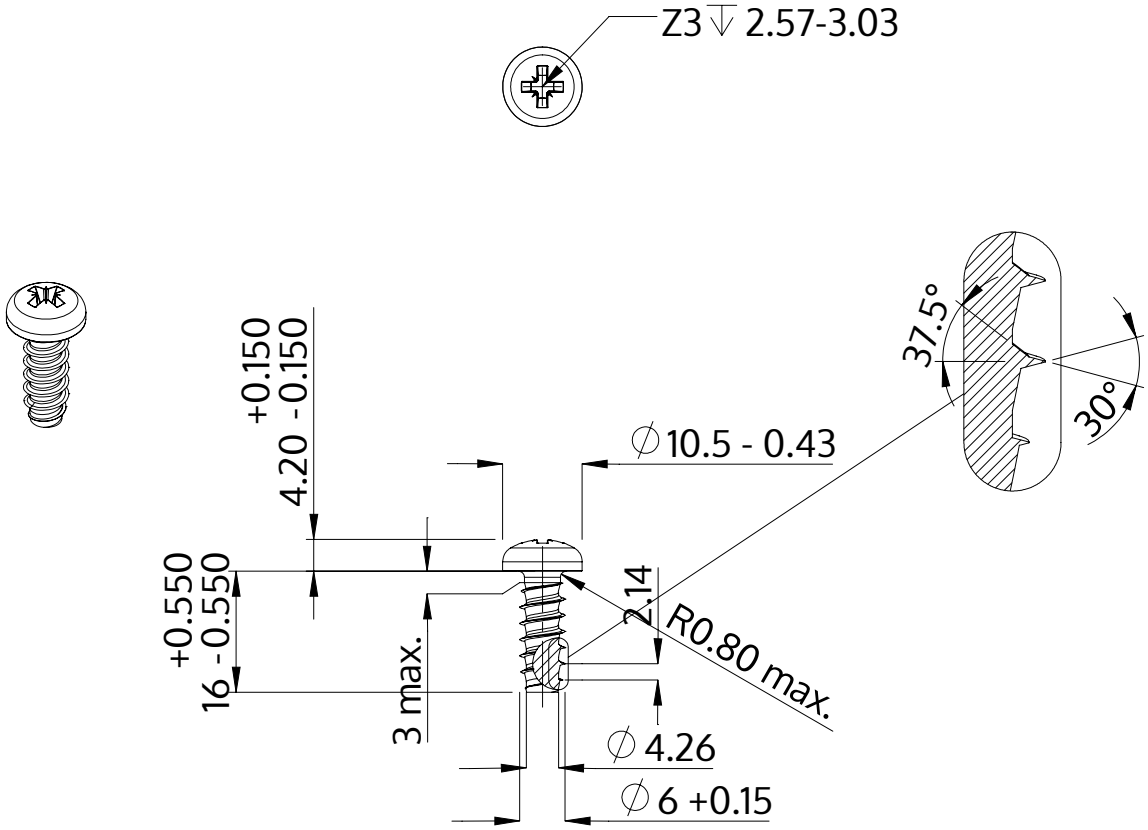

Beskrivelse	STP22 6.0x16.0 - Z3
Materiale	Ædelstål A2
Overflade	blank, bejdset og passiveret
Vægt	4.054 kg / 1000 stykke

SCREWERK	**STP220600160E**	
Metrisk tegning A4	Skalering 1:1	2024-10