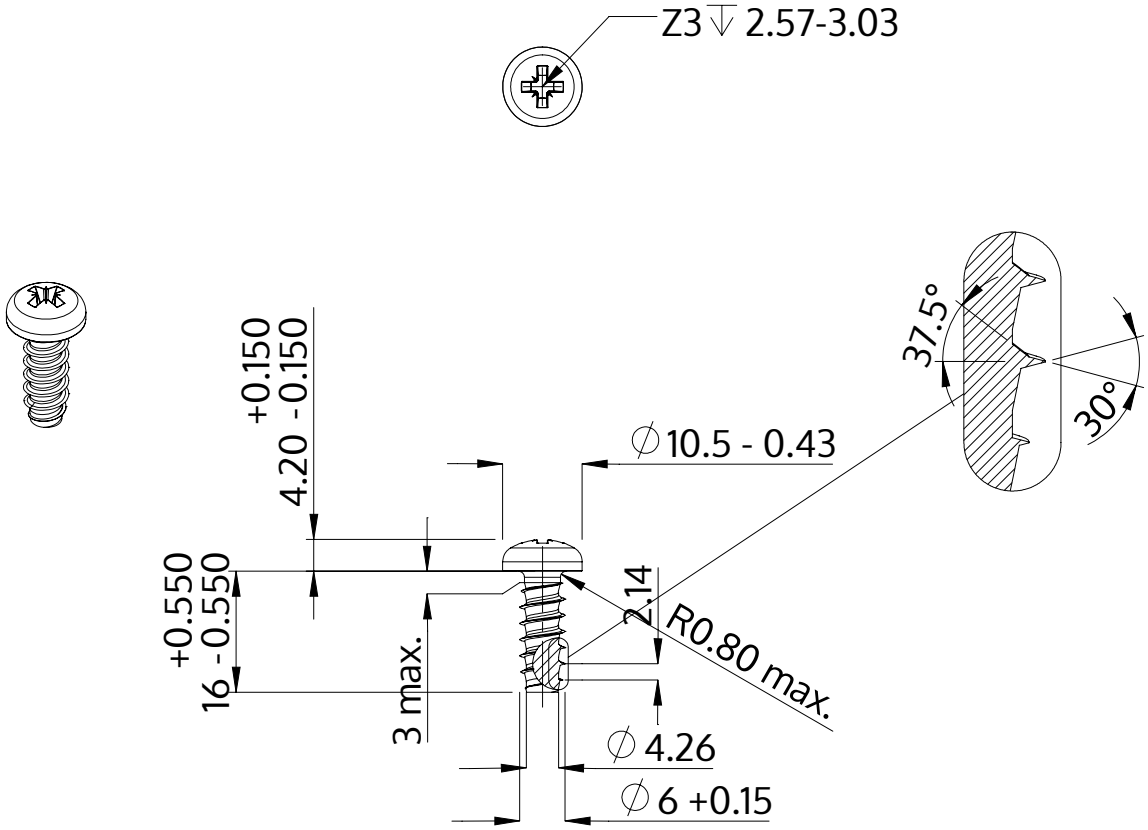

Descrição	STP22 6.0x16.0 - Z3
Material	inox A4
Superfície	Decapado e passivado
Peso	4.054 kg / 1000 peças

SCREWERK	**STP220600160C**	
Desenho Métrico A4	Escala 1:1	2024-10