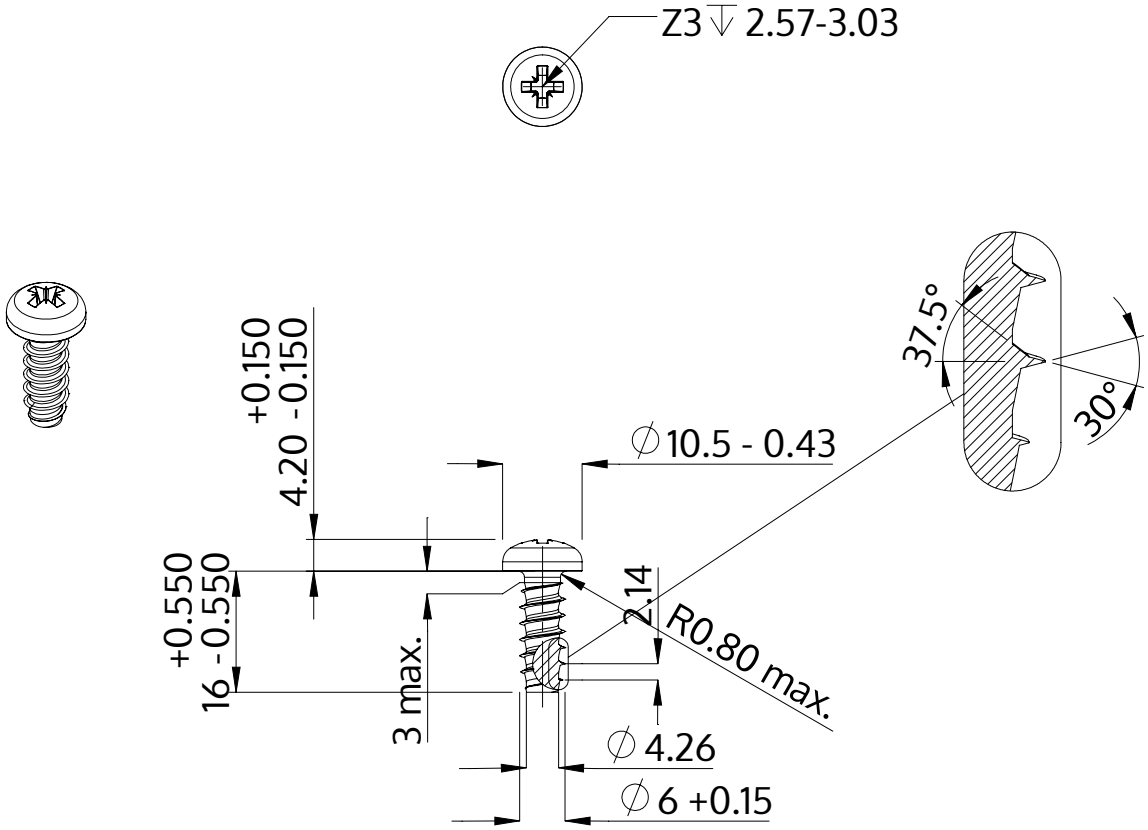

Описание	STP22 6.0x16.0 - Z3
Материал	стомана, закалена
Повърхност	цинково и никелово покритие, Черен, пасивиран, темпериран, херметизация
Тегло	4.054 kg / 1000 Бройка

SCREWERK	**STP220600160B**	
Метричен дизайн A4	Мащаб None:1	2024-04