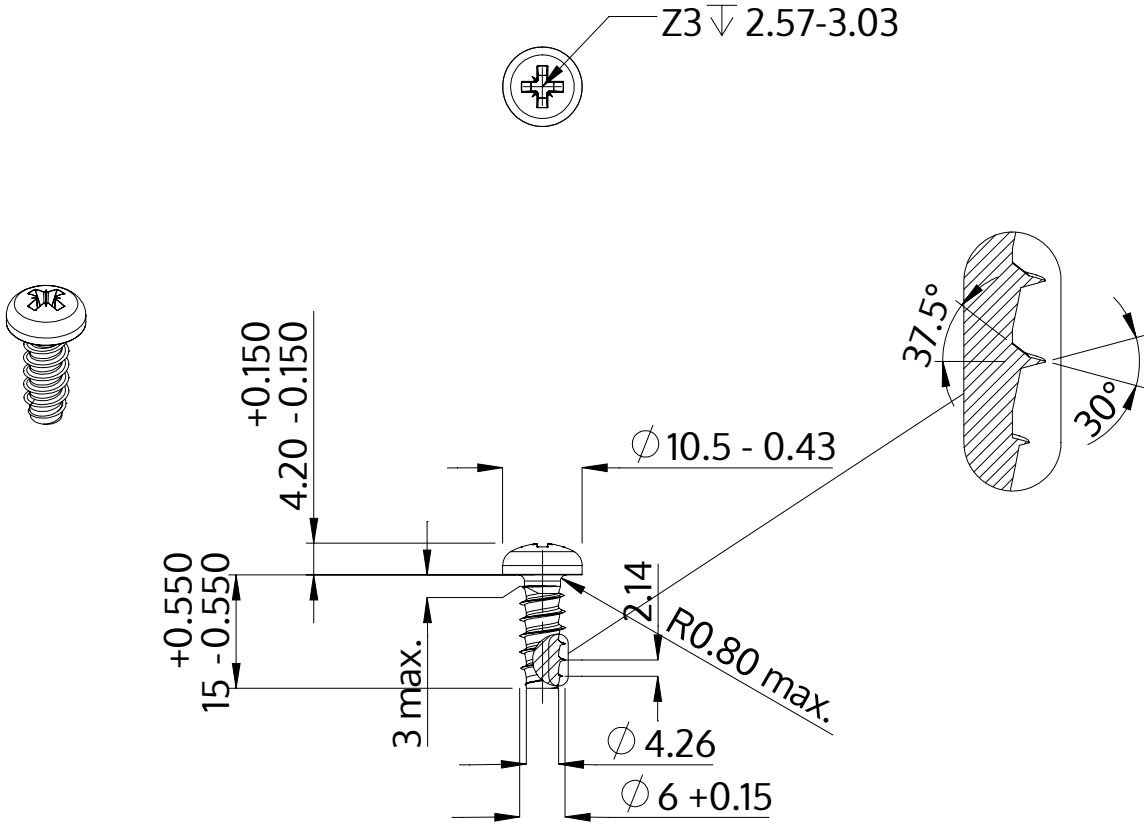

Beskrivelse	STP22 6.0x15.0 - Z3
Materiale	Ædelstål A2
Overflade	blank, bejdset og passiveret
Vægt	3.918 kg / 1000 stykke

SCREWERK	**STP220600150E**	
Metrisk tegning A4	Skalering None:1	2024-04