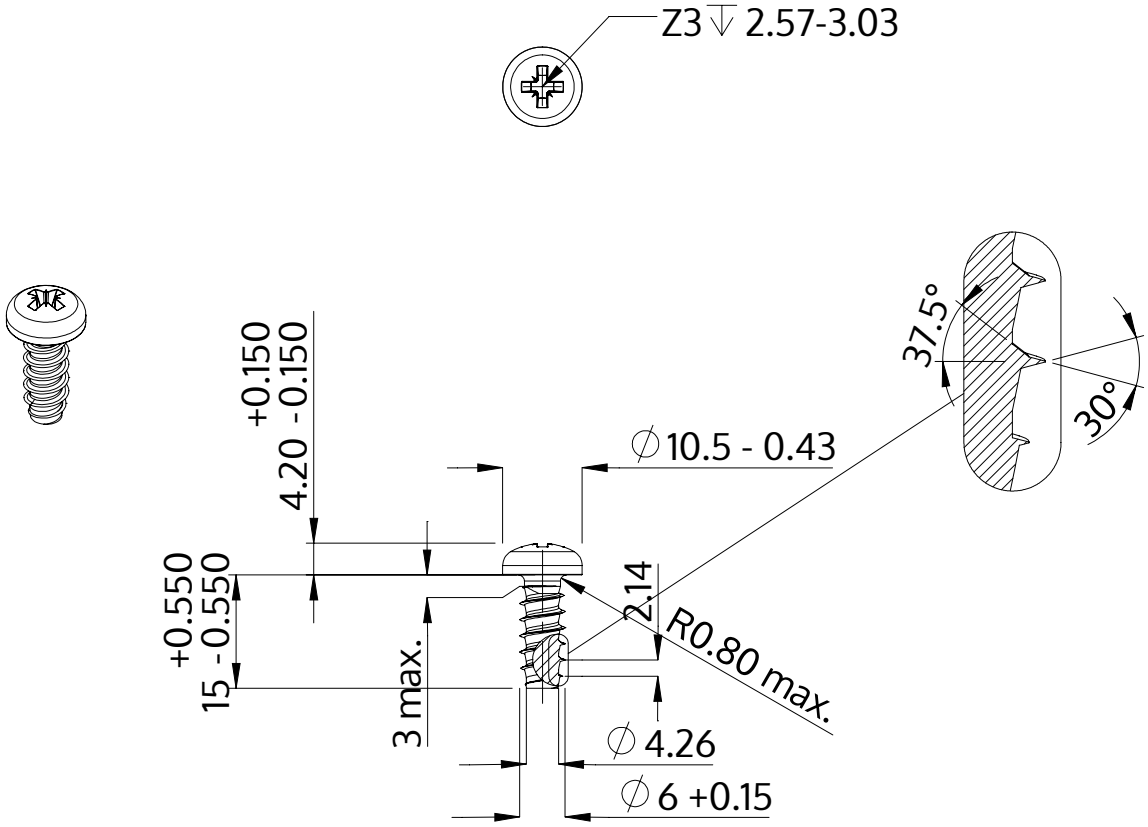


| | |
|---|---|
| Descripción | STP22 6.0x15.0 - Z3 |
| Material | Acero Inoxidable |
| Superficie | Laminado brillante, barnizado y pasivado |
| Peso | 3.918 kg / 1000 Piezas |

| | | |
|---|---|---|
| SCREWERK | **STP220600150C** | |
| Diseño métrico | Escalada None:1 | 2024-04 |