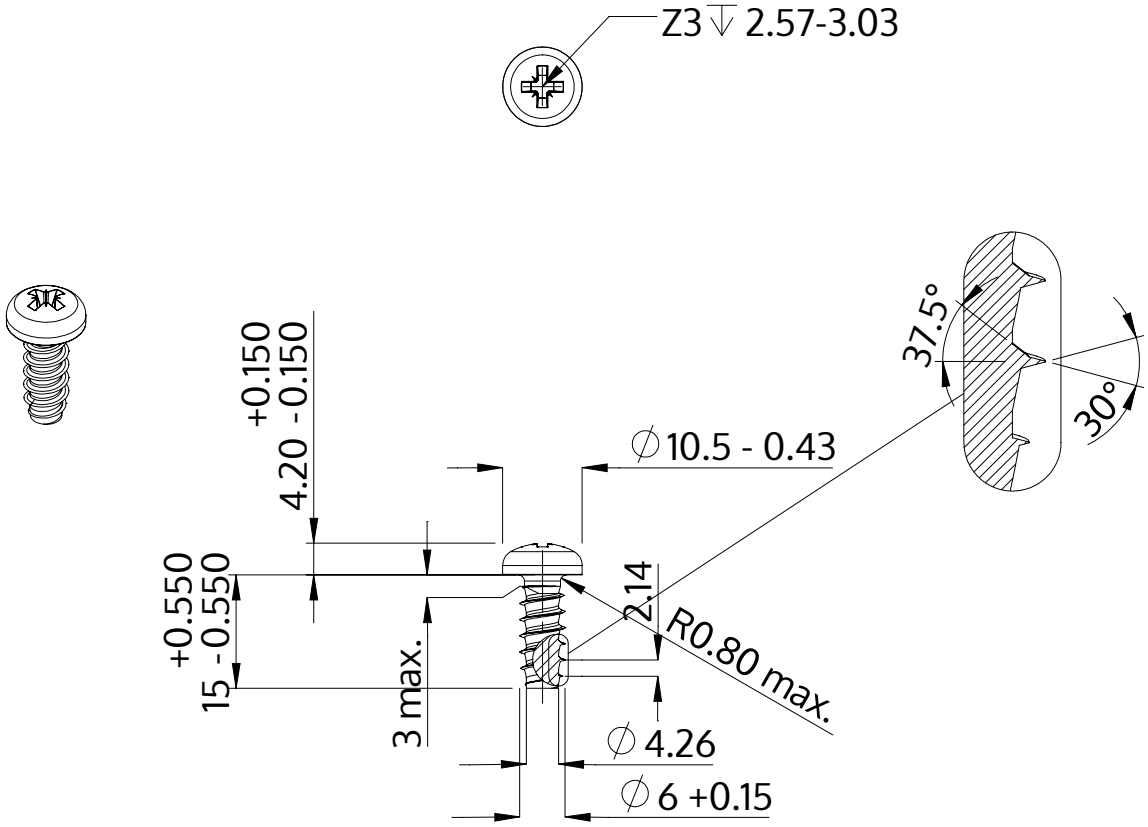

Descripción	STP22 6.0x15.0 - Z3
Material	Acero Inoxidable
Superficie	Laminado brillante, barnizado y pasivado
Peso	3.918 kg / 1000 Piezas

SCREWERK	**STP220600150C**	
Diseño métrico	Escalada 1:1	2024-10