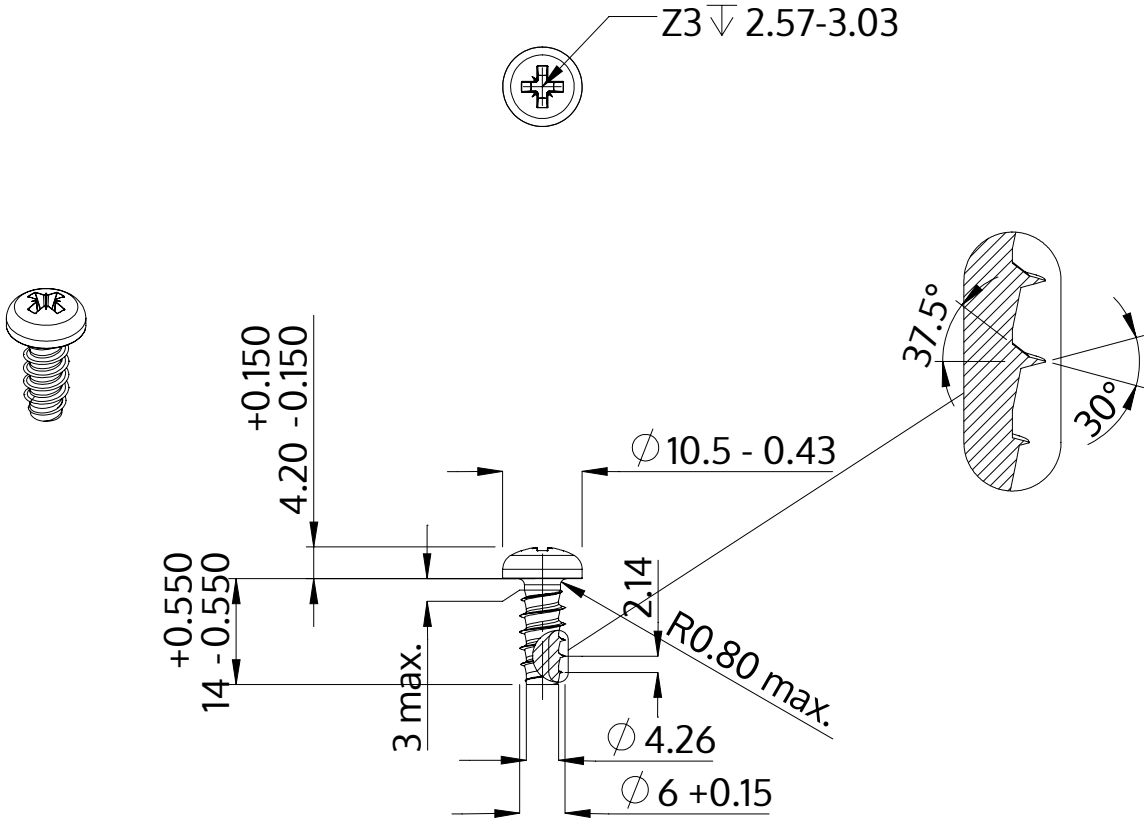


| | |
|---|---|
| Beschrijving | STP22 6.0x14.0 - Z3 |
| Materiaal | roestvrij staal A4 |
| Oppervlak | blank, geetst en gepassieveerd |
| Gewicht | 3.782 kg / 1000 stuk |

| | | |
|---|---|---|
| SCREWERK | **STP220600140C** | |
| Metrische tekening A4 | Schaal None:1 | 2024-04 |