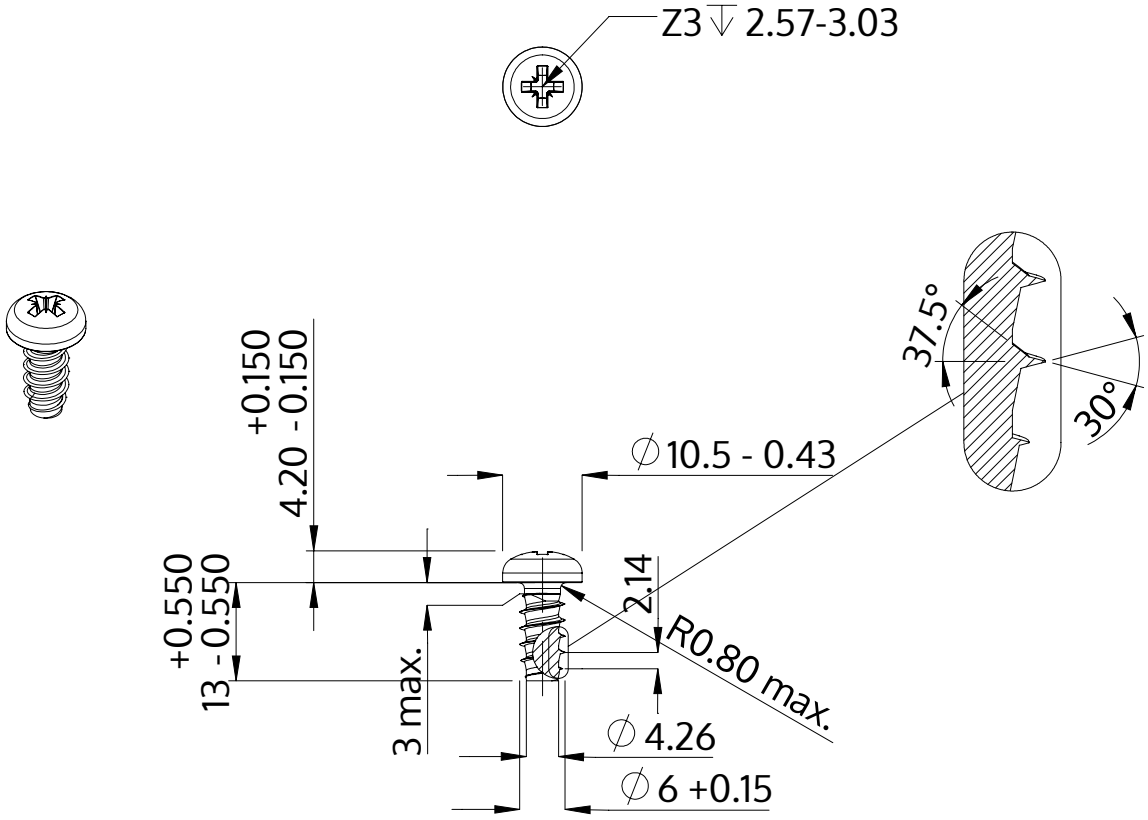

Beschreibung	STP22 6.0x13.0 - Z3
Werkstoff	Edelstahl A2
Oberfläche	blank, gebeizt und passiviert
Gewicht	3.647 kg / 1000 Stück

SCREWERK	**STP220600130E**	
Metrische Zeichnung A4	Skalierung 1:1	2024-10