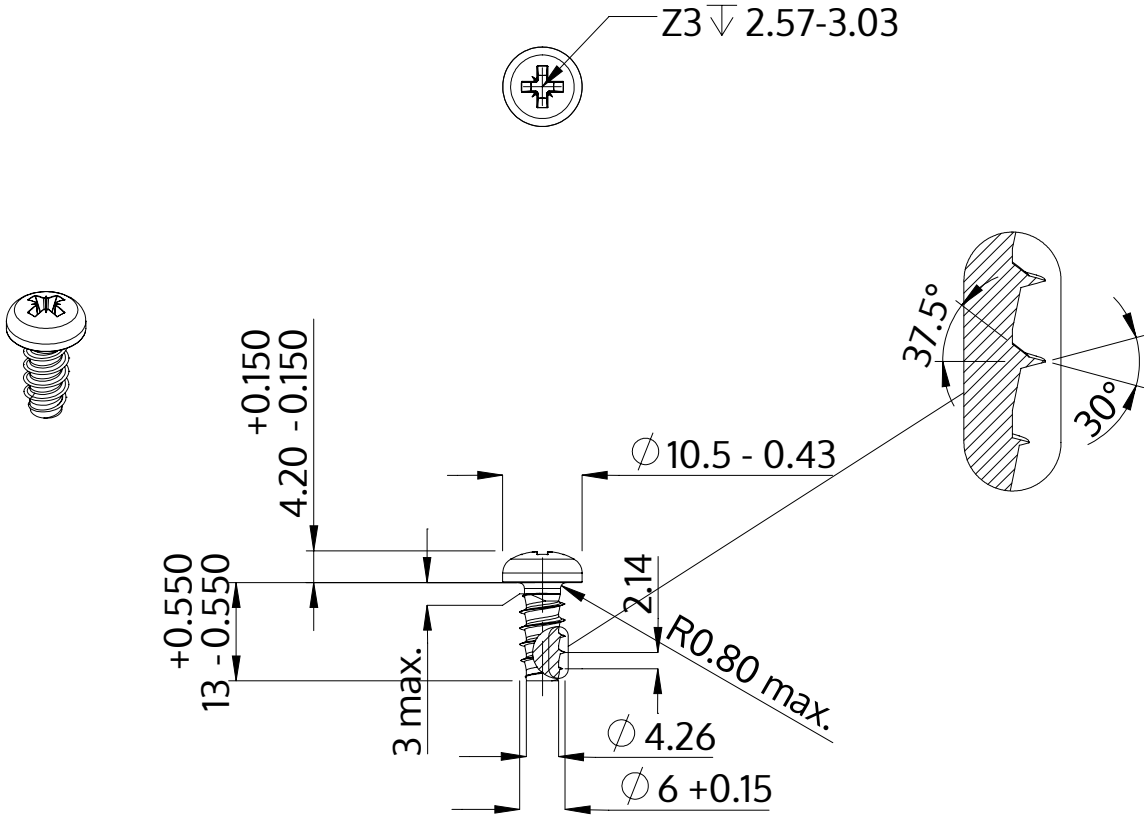


| | |
|---|---|
| Описание | STP22 6.0x13.0 - Z3 |
| Материал | сталь, упрочненная |
| Поверхность | ZnNi, черная пассивировка+отжиг+масло |
| Вес | 3.647 kg / 1000 Штука |

| | | |
|---|---|---|
| SCREWERK | **STP220600130B** | |
| Метрический чертеж A4 | Шкала None:1 | 2024-04 |