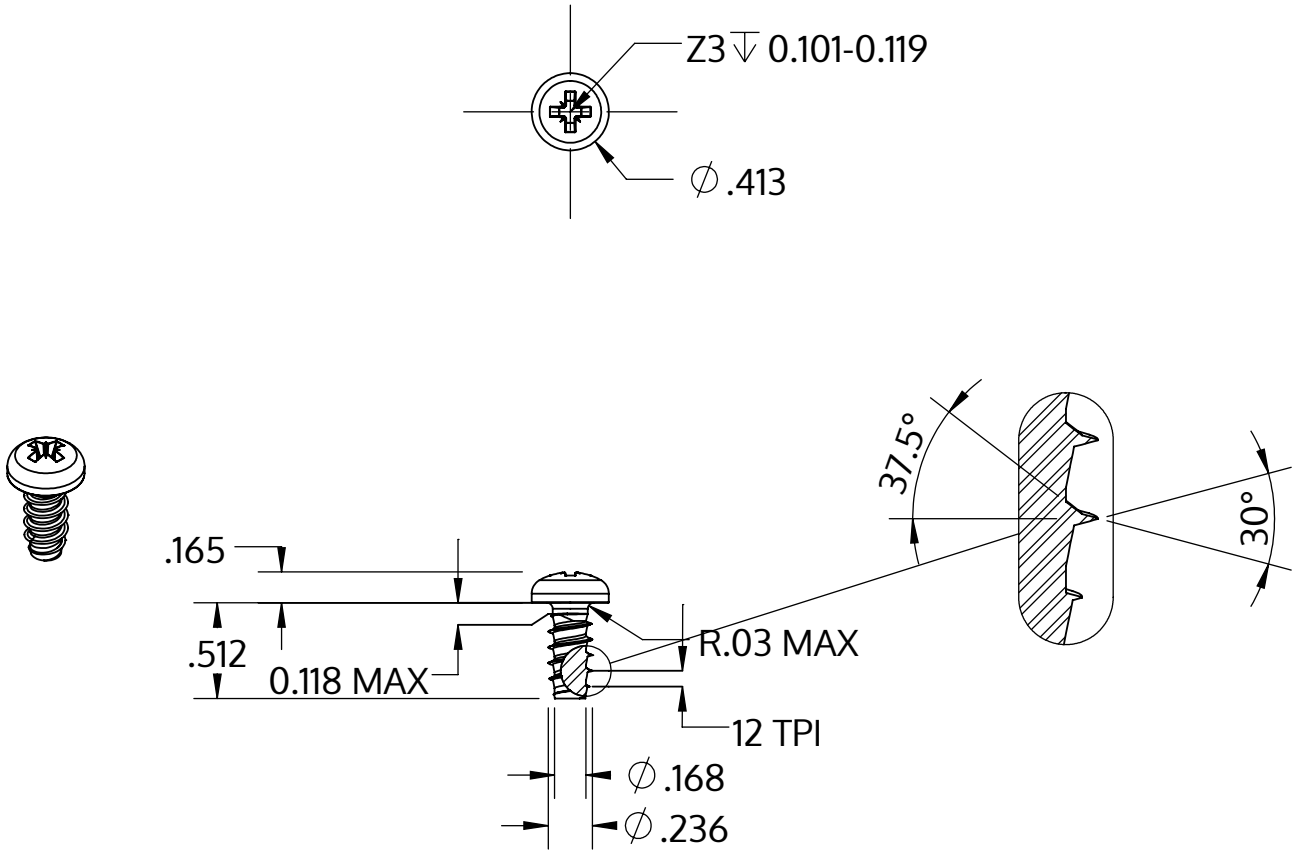

Metric size	M6 x 2.14 mm
US size (converted)	#0.236-12
	Tolerances [inch]
Length	+/- 0.021
Head diameter	+0 / -0.016
Head height	+/- 0.005
Thread diameter	+0.005 / -0

Opis	STP22 6.0x13.0 - Z3
Materiał	Stal, hartowana
Powierzchnia	ZiNi czarna-pasywowana, temperowana, uszczelniona
Waga	3.647 kg / 1000 sztuk

SCREWERK	**STP220600130B**	
_Zoll Zeichnung Größe A	Skala 1:1	2024-05