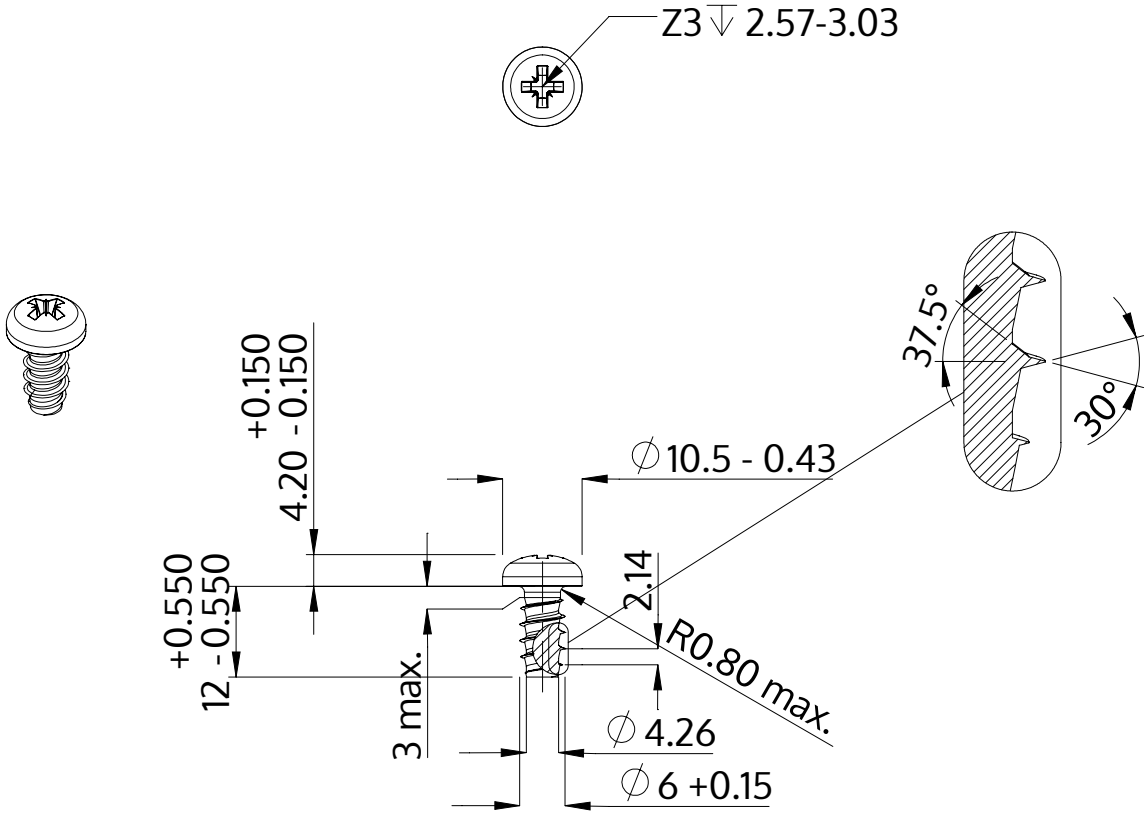

Descrizione	STP22 6.0x12.0 - Z3
Materiale	acciaio inossidabile A2
Superficie	bianco-decapato e passivato
Peso	3.511 kg / 1000 pezzi

SCREWERK	**STP220600120E**	
Disegno metrico A4	Scala None:1	2024-04