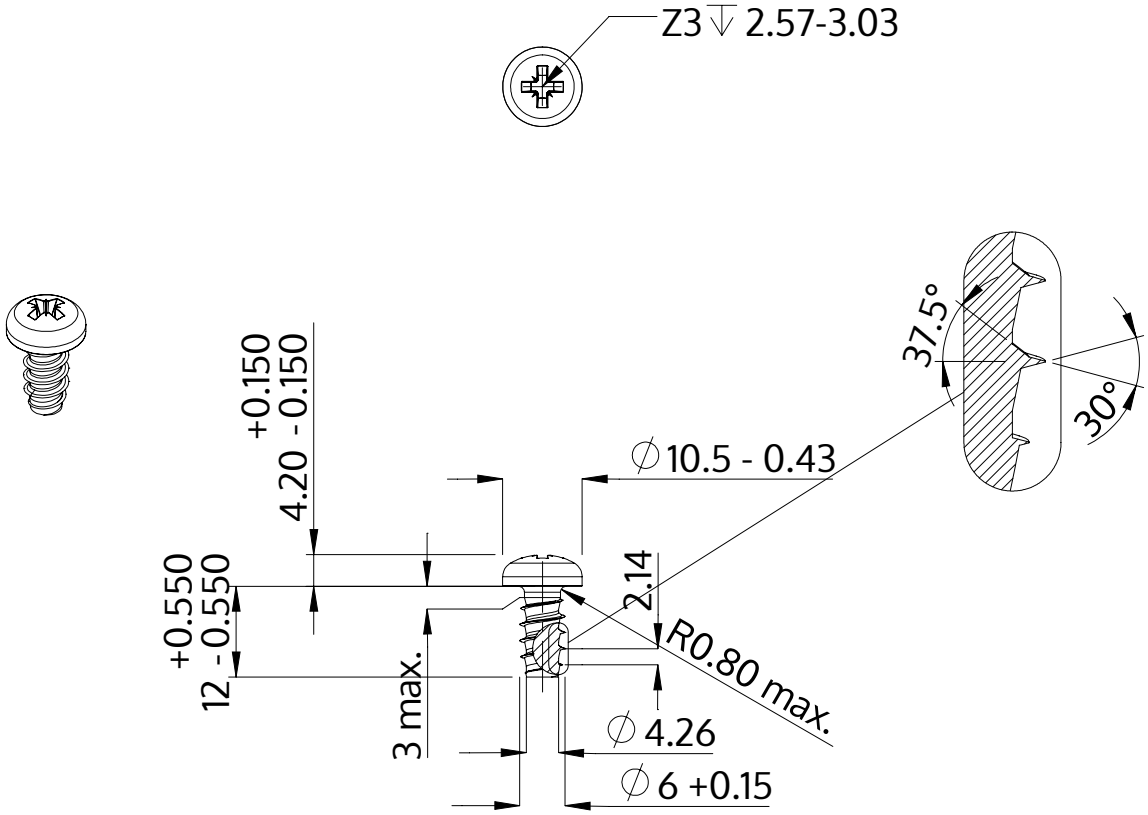

Beskrivelse	STP22 6.0x12.0 - Z3
Materiale	Ædelstål A4
Overflade	blank, bejdset og passiveret
Vægt	3.511 kg / 1000 stykke

SCREWERK	**STP220600120C**	
Metrisk tegning A4	Skalering 1:1	2024-10