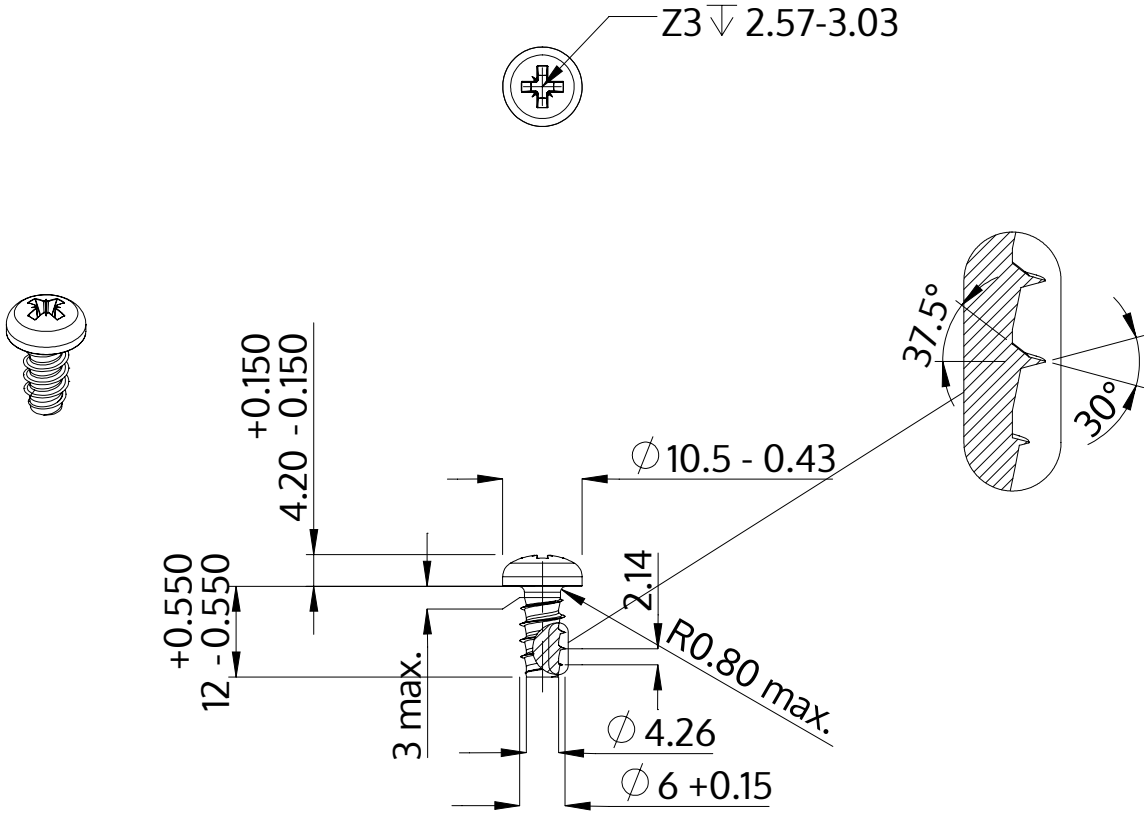

Beschreibung	STP22 6.0x12.0 - Z3
Werkstoff	Stahl, vergütet
Oberfläche	ZnNi min. 5µm, schwarz passiviert, getempert, versiegelt
Gewicht	3.511 kg / 1000 Stück

SCREWERK	**STP220600120B**	
Metrische Zeichnung A4	Skalierung None:1	2024-04