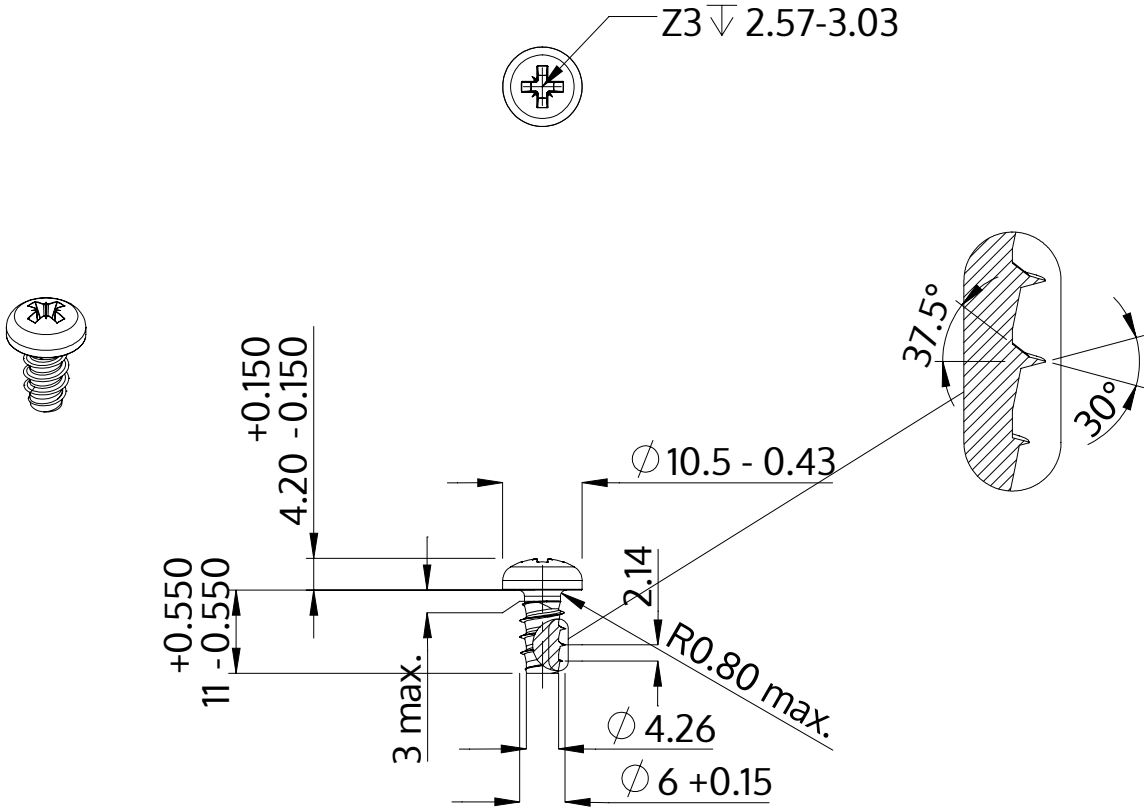

Описание	STP22 6.0x11.0 - Z3
Материал	неръждаема стомана A2
Повърхност	гланциран, полиран, пасиваран
Тегло	3.375 kg / 1000 Бройка

SCREWERK	**STP220600110E**	
Метричен дизайн A4	Мащаб None:1	2024-04