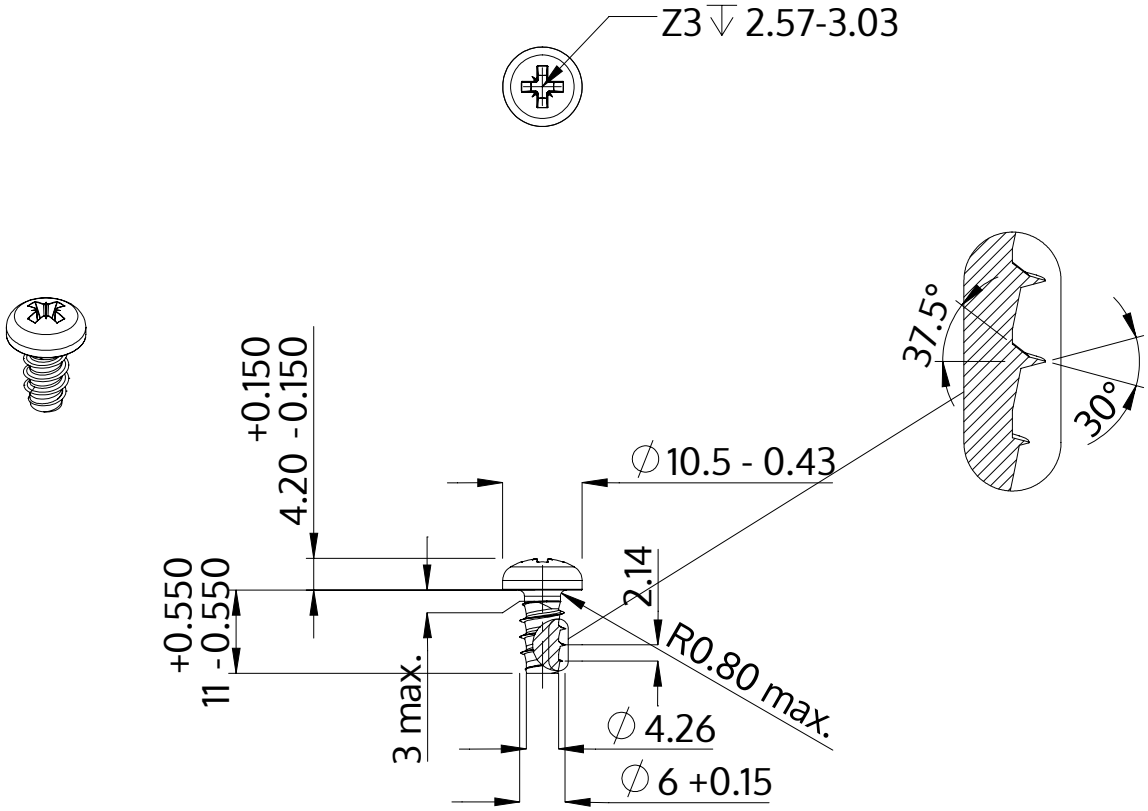


| | |
|---|---|
| Descriere | STP22 6.0x11.0 - Z3 |
| Material | oţel inoxidabil A4 |
| Exterior | neacoperit, murat și pasivat |
| Greutate | 3.375 kg / 1000 unități |

| | | |
|---|---|---|
| SCREWERK | **STP220600110C** | |
| Desen metric A4 | Scalarea None:1 | 2024-04 |