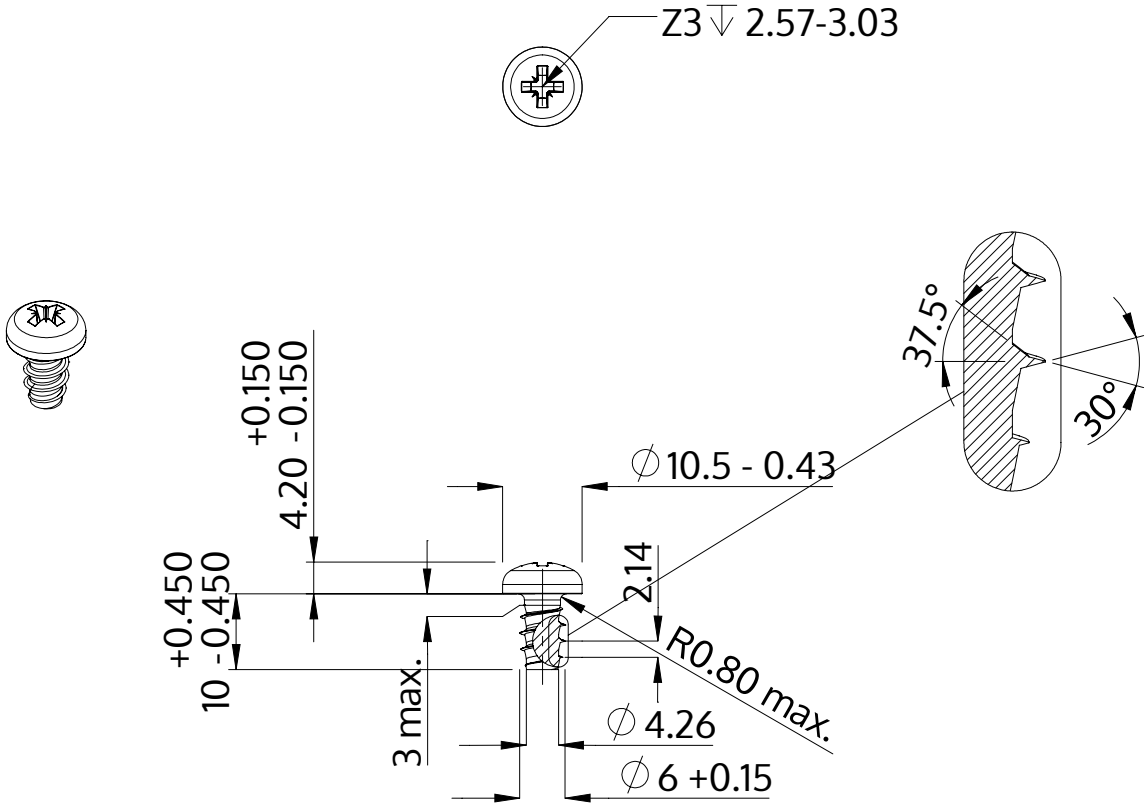

Açıklaması	STP22 6.0x10.0 - Z3
Malzeme	Paslanmaz Çelik A4
Kaplama	Parlak, cilalanmış ve pasifleştirilmiştir
Ağırlık	3.240 kg / 1000 Adet

SCREWERK	**STP220600100C**	
Metrik çizim A4	Ölçeklendirme 1:1	2024-10