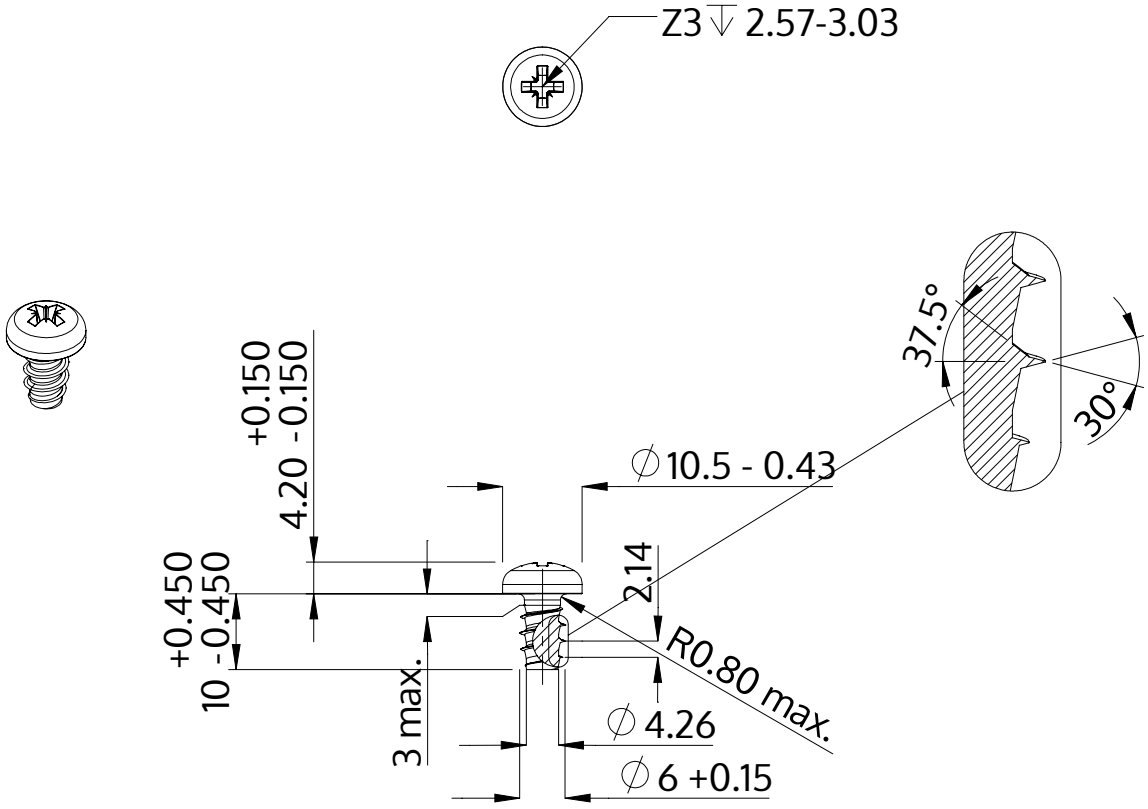

Descripción	STP22 6.0x10.0 - Z3
Material	Acero Inoxidable
Superficie	Laminado brillante, barnizado y pasivado
Peso	3.240 kg / 1000 Piezas

SCREWERK	**STP220600100C**	
Diseño métrico	Escalada None:1	2024-04