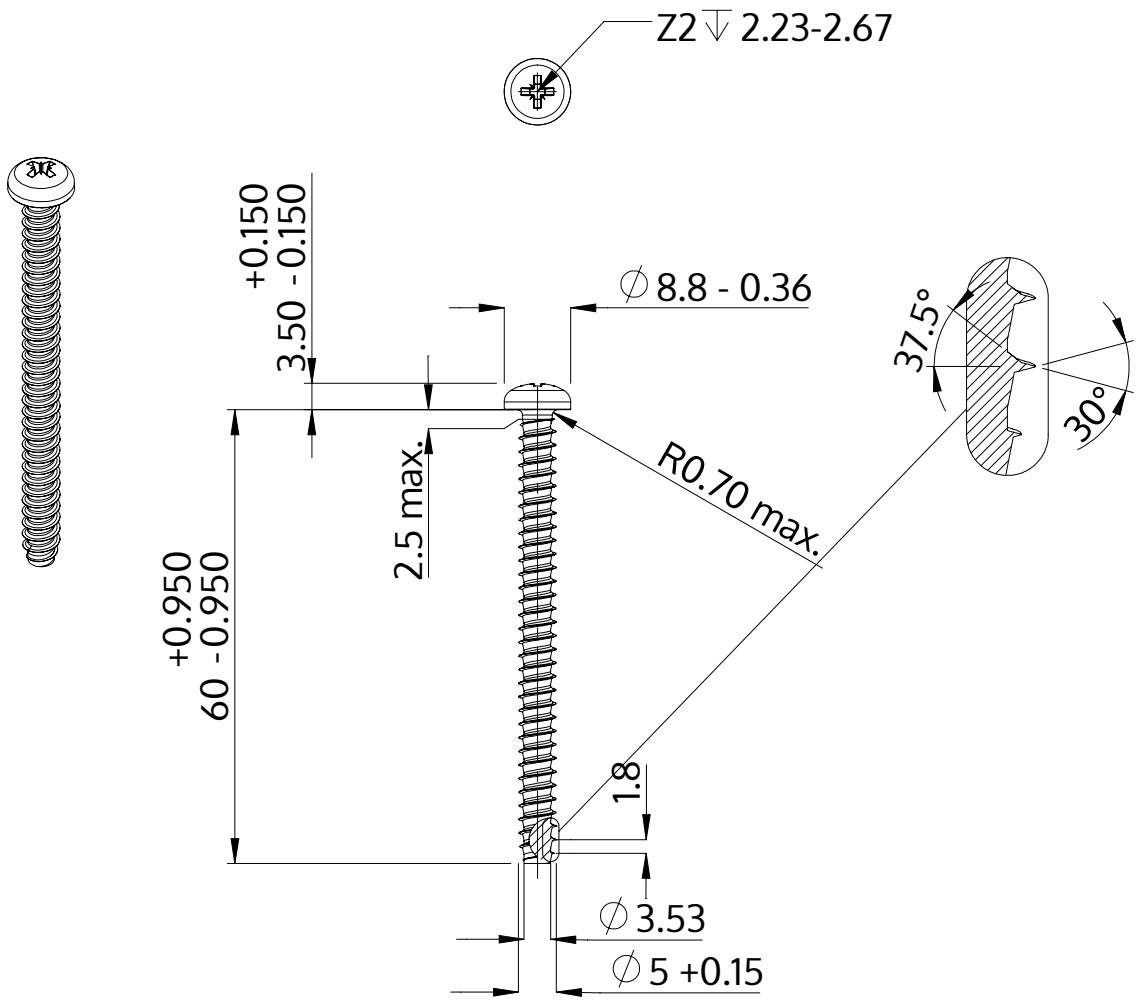

Описание	STP22 5.0x60.0 - Z2
Материал	стомана, закалена
Повърхност	Цинково покритие 5-7 µm,топлинна обработка, синьо / прозрачно пасивиране
Тегло	6.790 kg / 1000 Бройка

SCREWERK	**STP220500600S**	
Метричен дизайн A4	Мащаб 2:1	2024-10