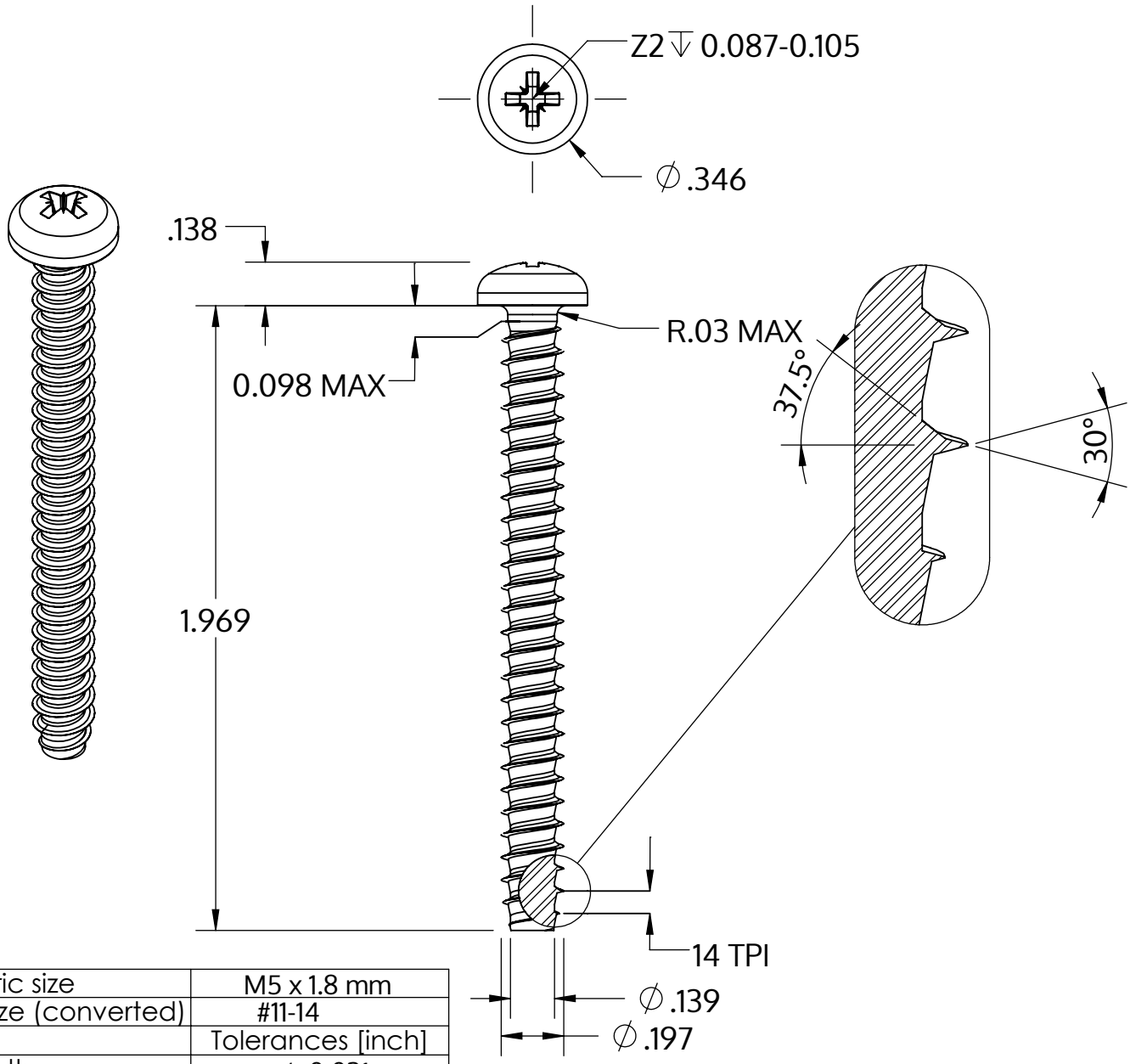

Metric size	M5 x 1.8 mm
US size (converted)	#11-14
	Tolerances [inch]
Length	+/- 0.031
Head diameter	+0 / -0.014
Head height	+/- 0.005
Thread diameter	+0.005 / -0

Beschreibung	STP22 5.0x50.0 - Z2
Werkstoff	Stahl, vergütet
Oberfläche	verzinkt 5-7 µm, getempert, blau / transparent passiviert
Gewicht	5.844 kg / 1000 Stück

SCREWERK	**STP220500500S**	
Zoll Zeichnung Größe A	Skalierung 2:1	2024-10