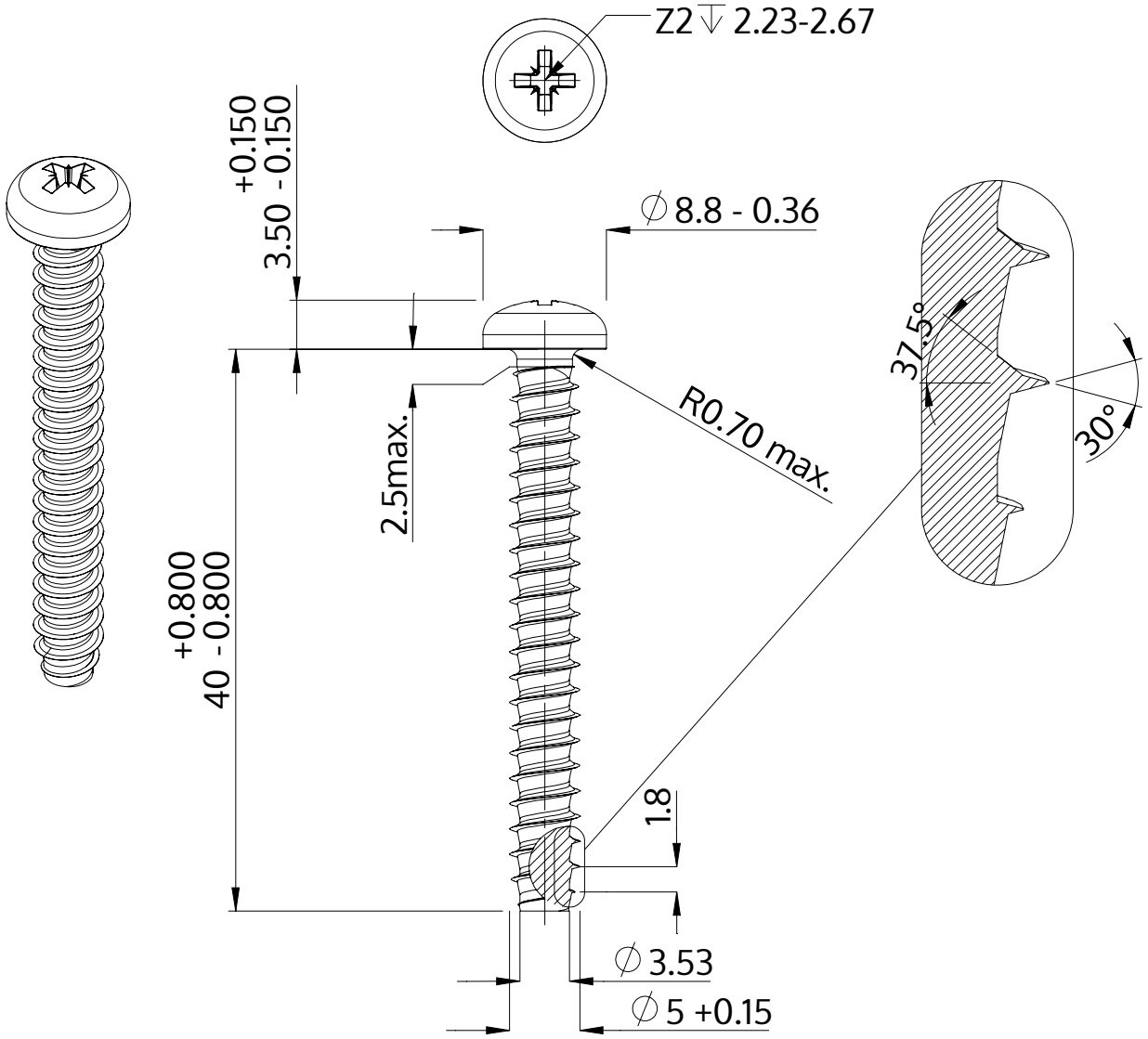

Popis	STP22 5.0x40.0 - Z2
Materiál	Nerezová ocel A4
Povrch	holá, mořená a pásová ocel
Hmotnost	4.898 kg / 1000 Kus

SCREWERK	**STP220500400C**	
Metric výkres A4	Měřítko 2:1	2024-10