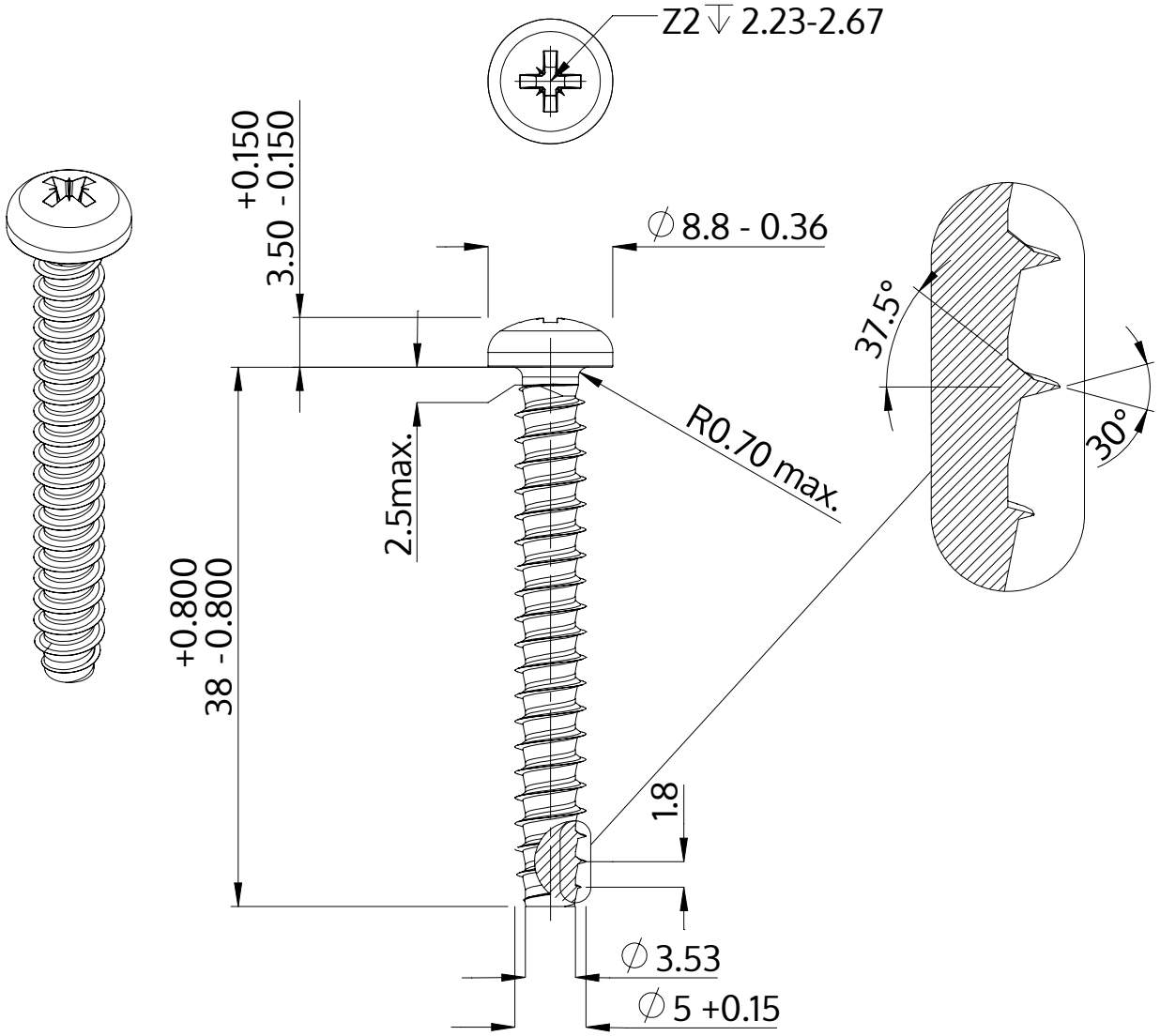

Beschreibung	STP22 5.0x38.0 - Z2
Werkstoff	Edelstahl A2
Oberfläche	blank, gebeizt und passiviert
Gewicht	4.709 kg / 1000 Stück

SCREWERK	**STP220500380E**	
Metrische Zeichnung A4	Skalierung 2:1	2024-10