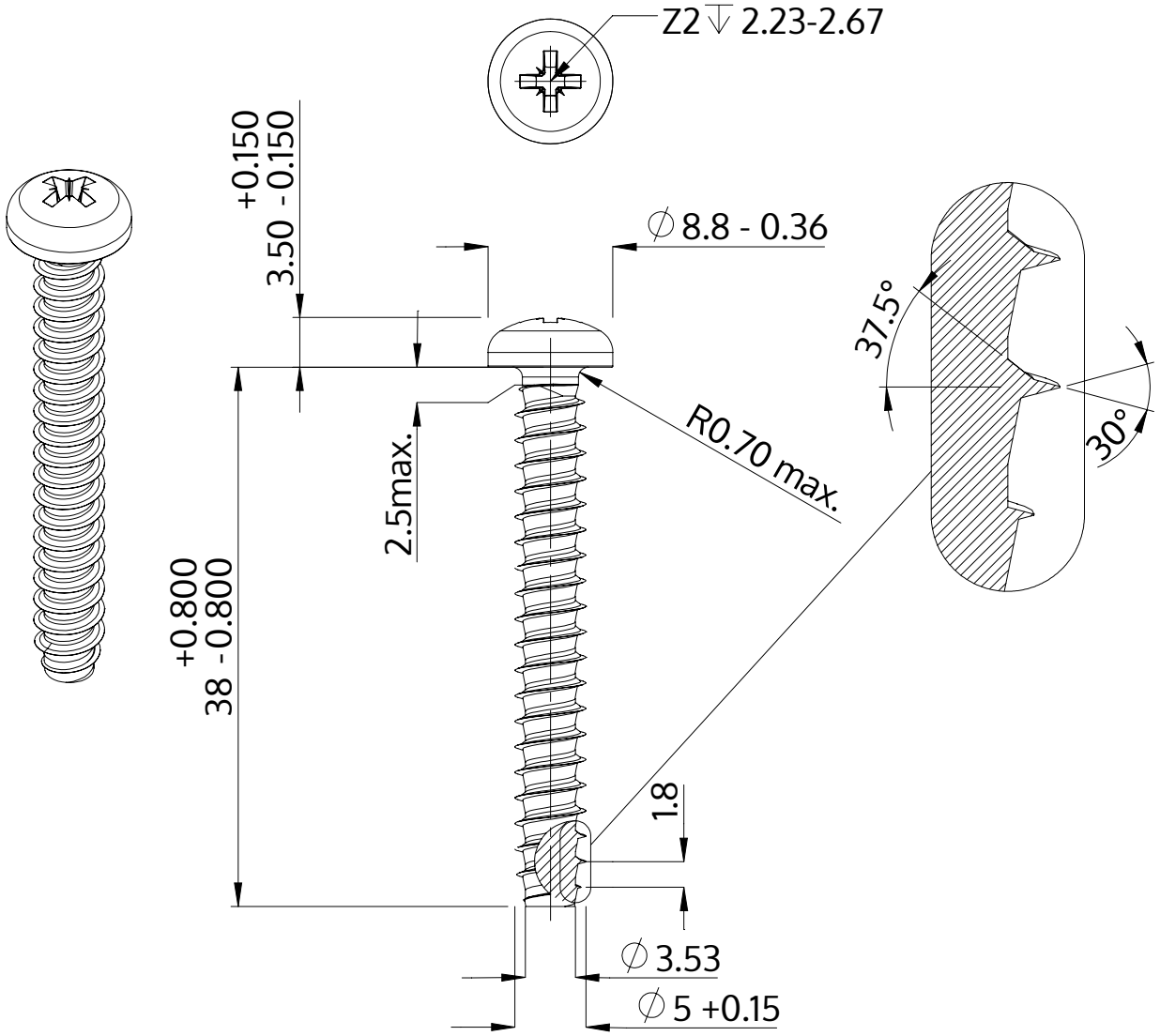

Beschrijving	STP22 5.0x38.0 - Z2
Materiaal	veredeld staal
Oppervlak	ZnNi zwart-gepassiveerd, getempert, verzegeld
Gewicht	4.709 kg / 1000 stuk

SCREWERK	**STP220500380B**	
Metrische tekening A4	Schaal None:1	2024-04