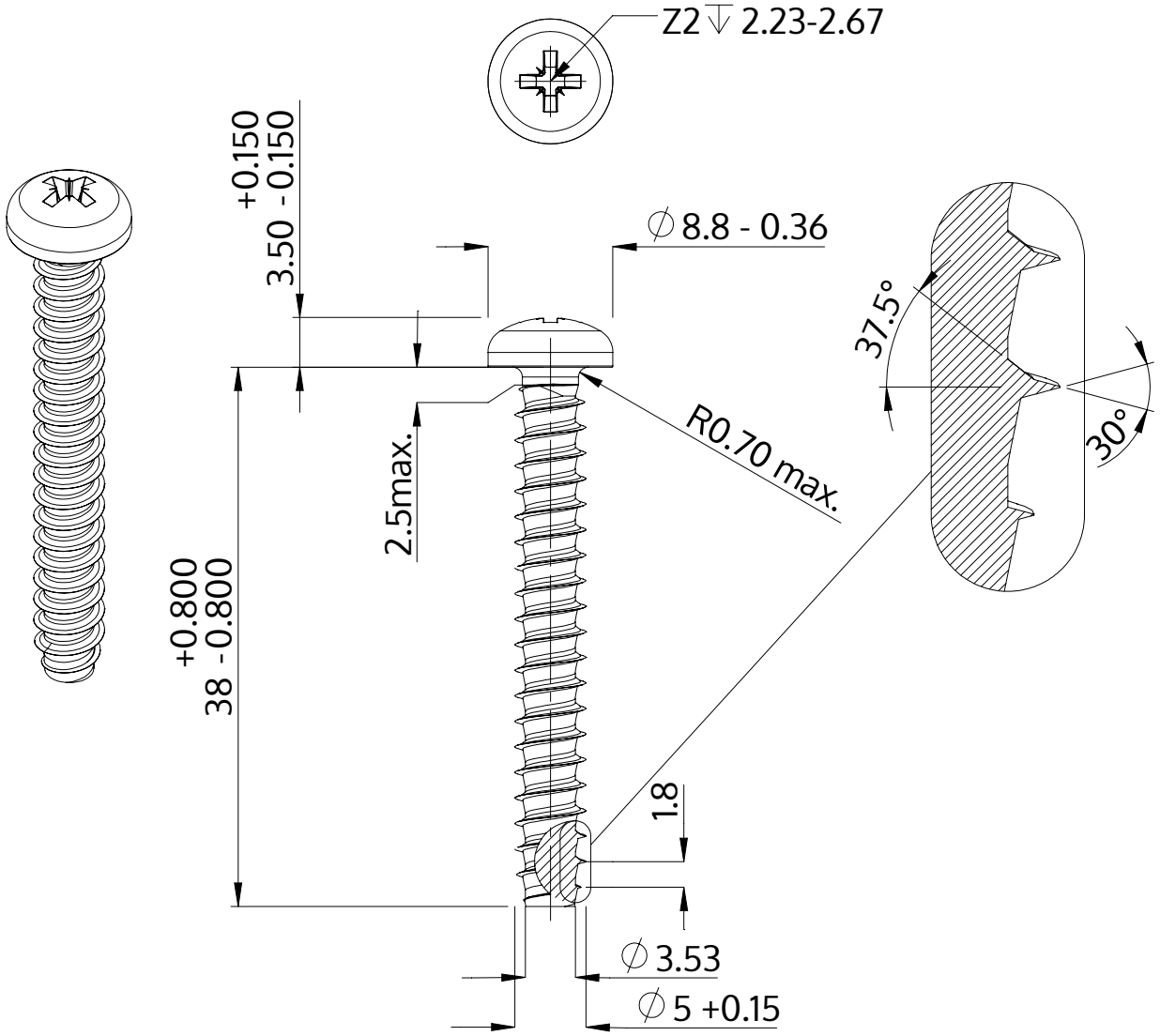

Description	STP22 5.0x38.0 - Z2
Matière	Acier,trempé et revenu
Surface	Zinc Nickel passivé noir, trempée, scéllée
Poids	4.709 kg / 1000 Unité

SCREWERK	**STP220500380B**	
Dessin métrique A4	Redimensionner 2:1	2024-10