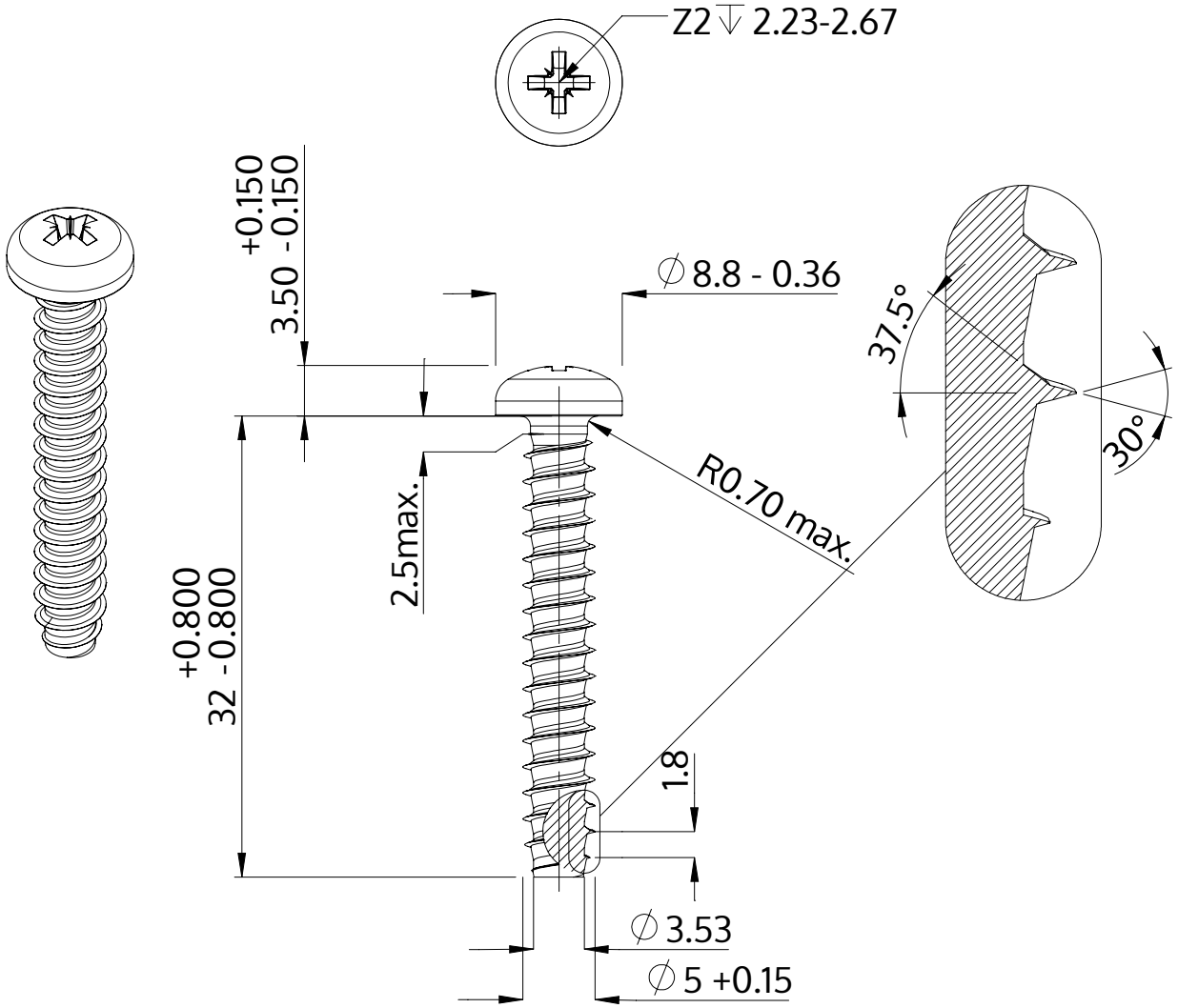

Описание	STP22 5.0x32.0 - Z2
Материал	неръждаема стомана A2
Повърхност	гланциран, полиран, пасиваран
Тегло	4.141 kg / 1000 Бройка

SCREWERK	**STP220500320E**	
Метричен дизайн A4	Мащаб 2:1	2024-10