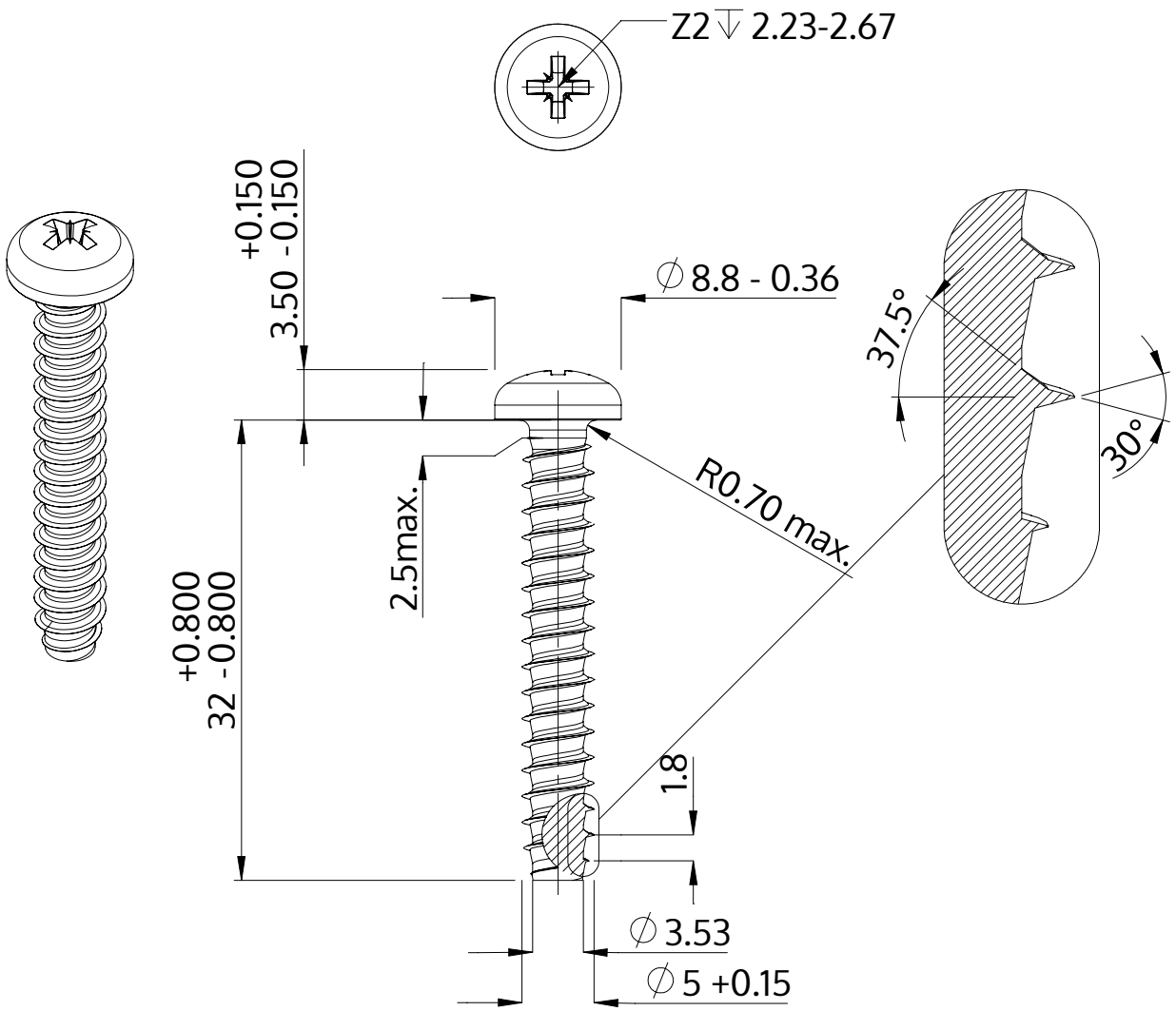

Beschreibung	STP22 5.0x32.0 - Z2
Werkstoff	Edelstahl A4
Oberfläche	blank, gebeizt und passiviert
Gewicht	4.141 kg / 1000 Stück

SCREWERK	**STP220500320C**	
Metrische Zeichnung A4	Skalierung 2:1	2024-10