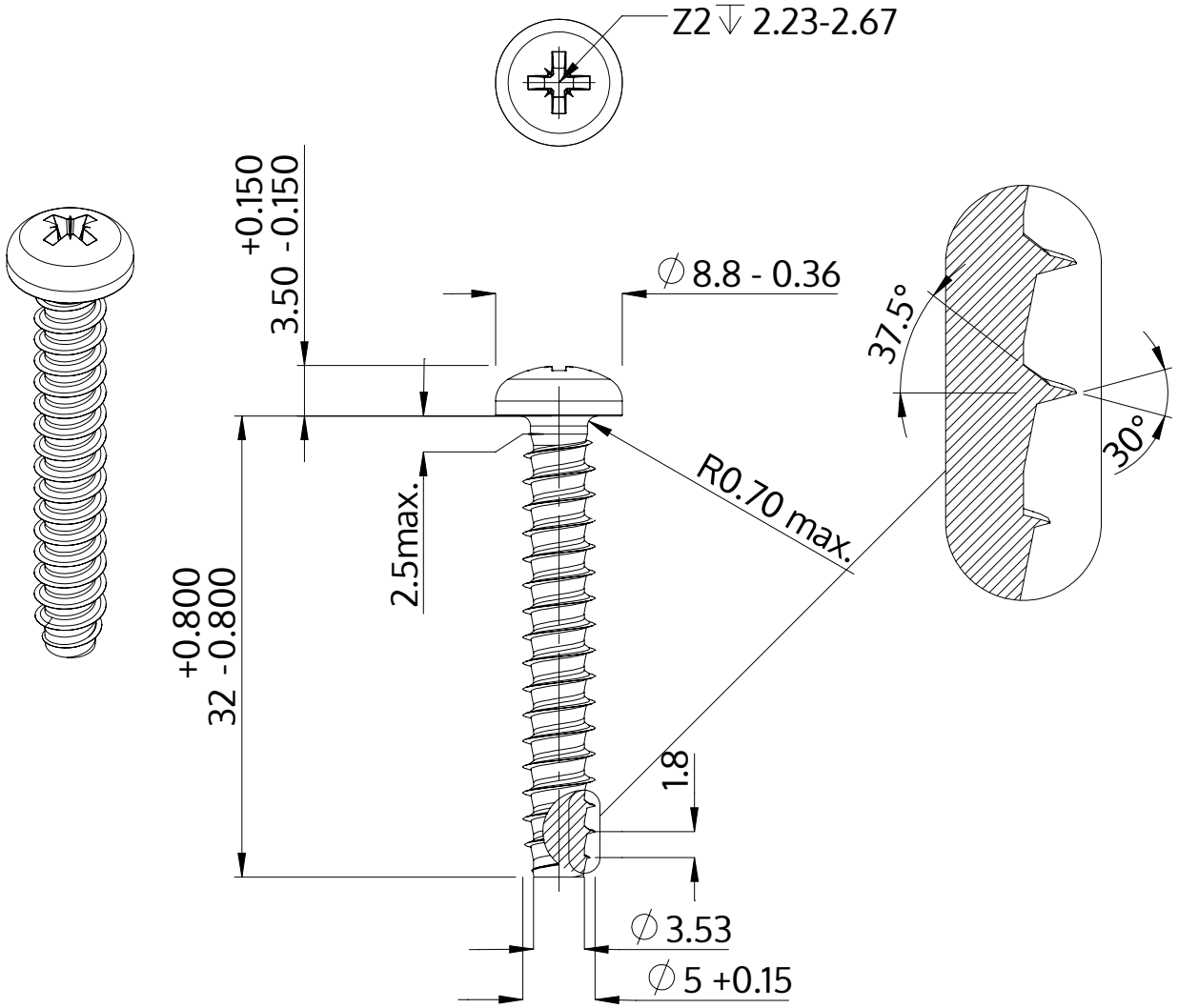

Beskrivelse	STP22 5.0x32.0 - Z2
Materiale	Ædelstål A4
Overflade	blank, bejdset og passiveret
Vægt	4.141 kg / 1000 stykke

SCREWERK	**STP220500320C**	
Metrisk tegning A4	Skalering 2:1	2024-10