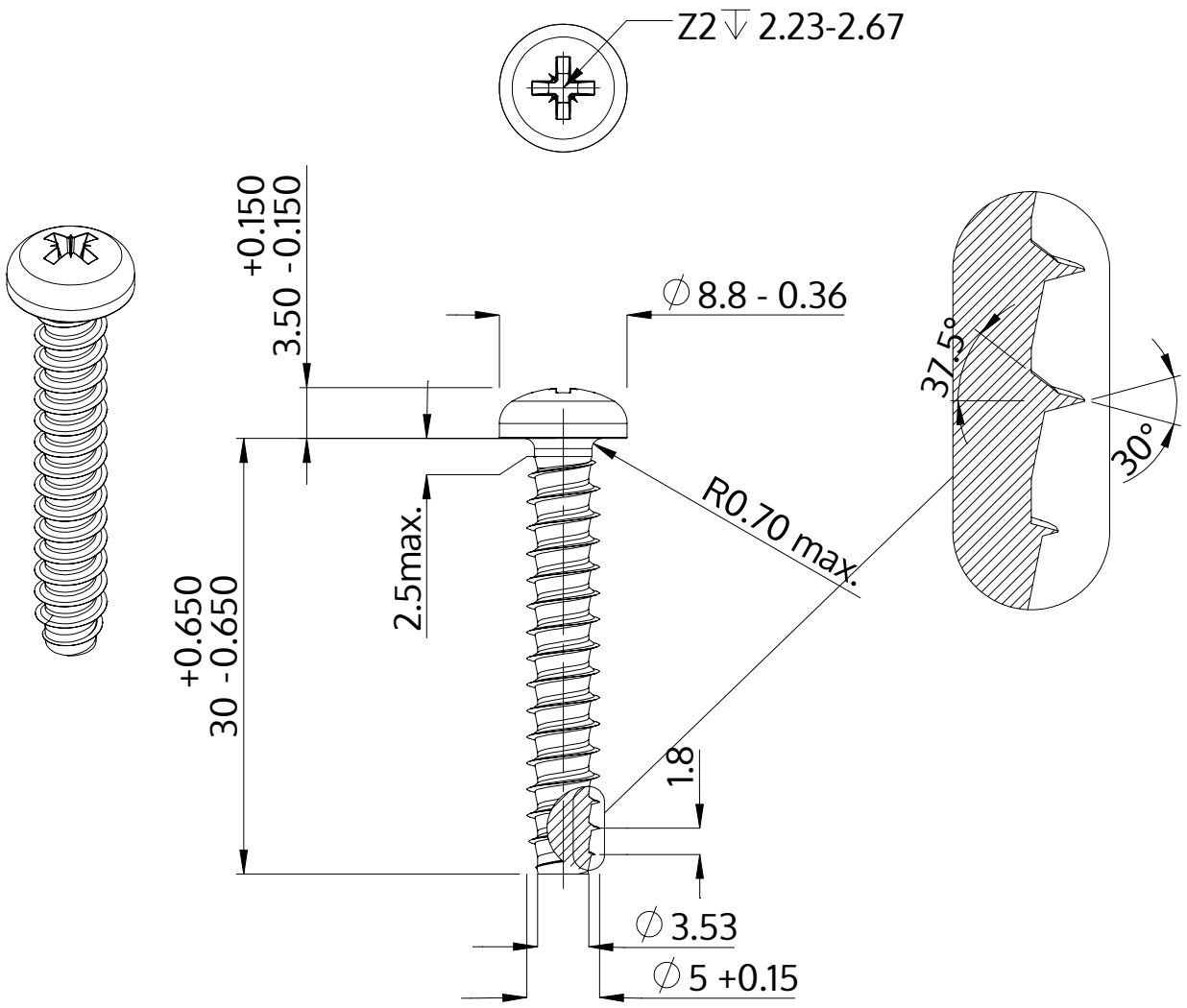

Popis	STP22 5.0x30.0 - Z2
Materiál	Temperovaná ocel
Povrch	Pozinkovaná 5-7 µm, temperovaná, modrá, pasivovaná průhledně
Hmotnost	3.952 kg / 1000 Kus

SCREWERK	**STP220500300S**	
Metric výkres A4	Měřítko 2:1	2024-10