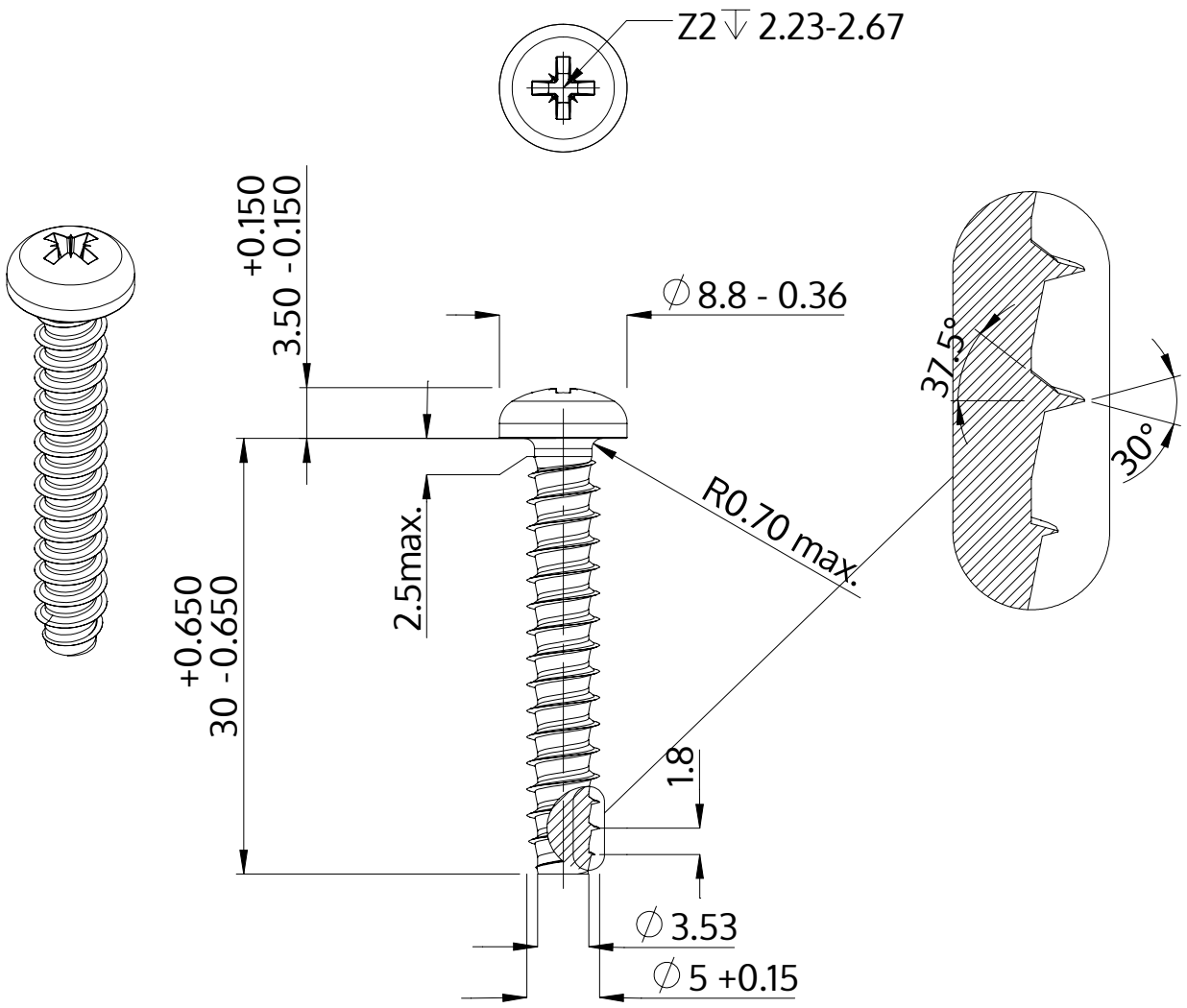


| | |
|---|---|
| Descrizione | STP22 5.0x30.0 - Z2 |
| Materiale | acciaio inossidabile A2 |
| Superficie | bianco-decapato e passivato |
| Peso | 3.952 kg / 1000 pezzi |

| | | |
|---|---|---|
| SCREWERK | **STP220500300E** | |
| Disegno metrico A4 | Scala 2:1 | 2024-10 |