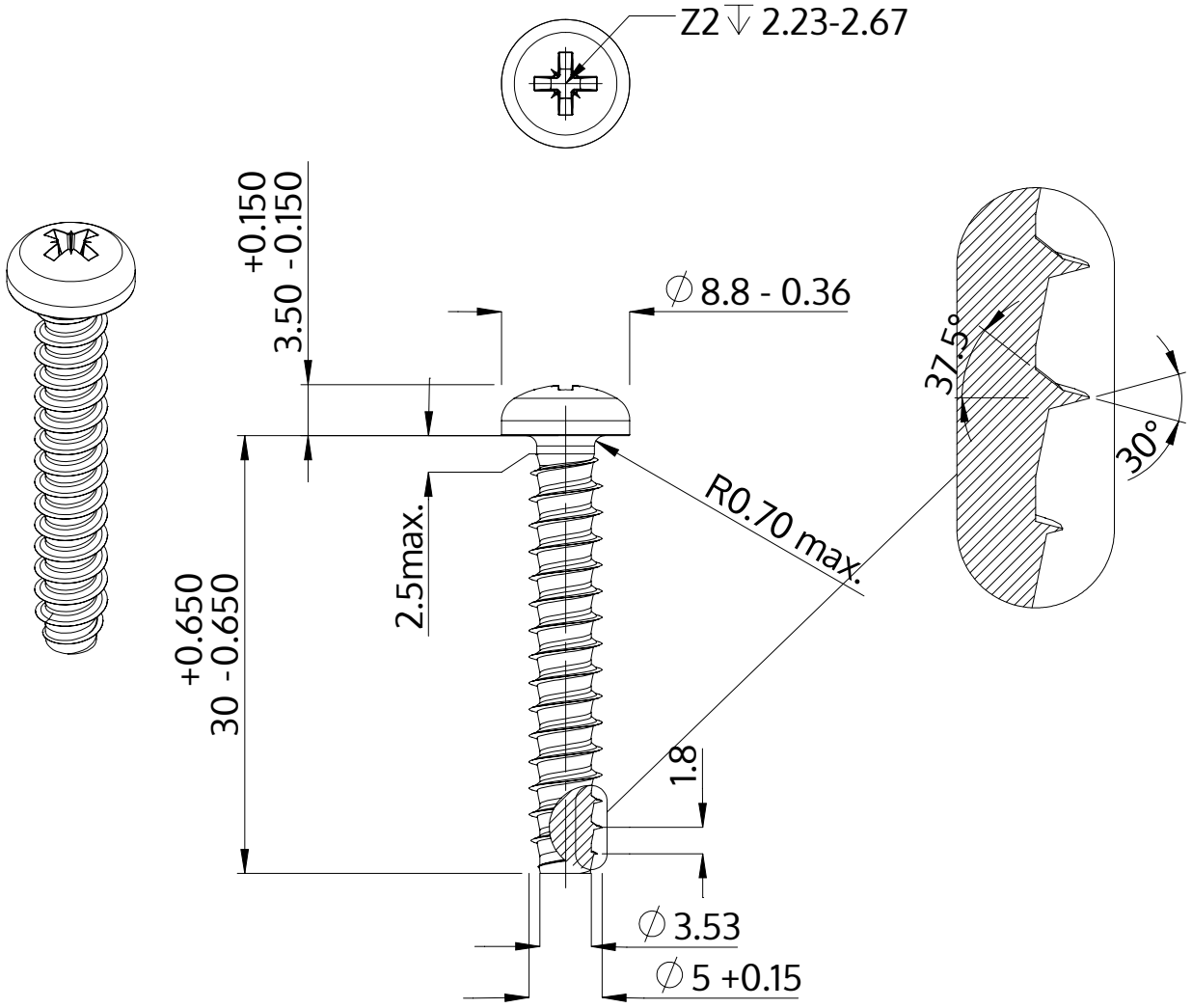

Description	STP22 5.0x30.0 - Z2
Matière	acier inoxydable A4
Surface	brillant décapé et passivé
Poids	3.952 kg / 1000 Unité

SCREWERK	**STP220500300C**	
Dessin métrique A4	Redimensionner 2:1	2024-10