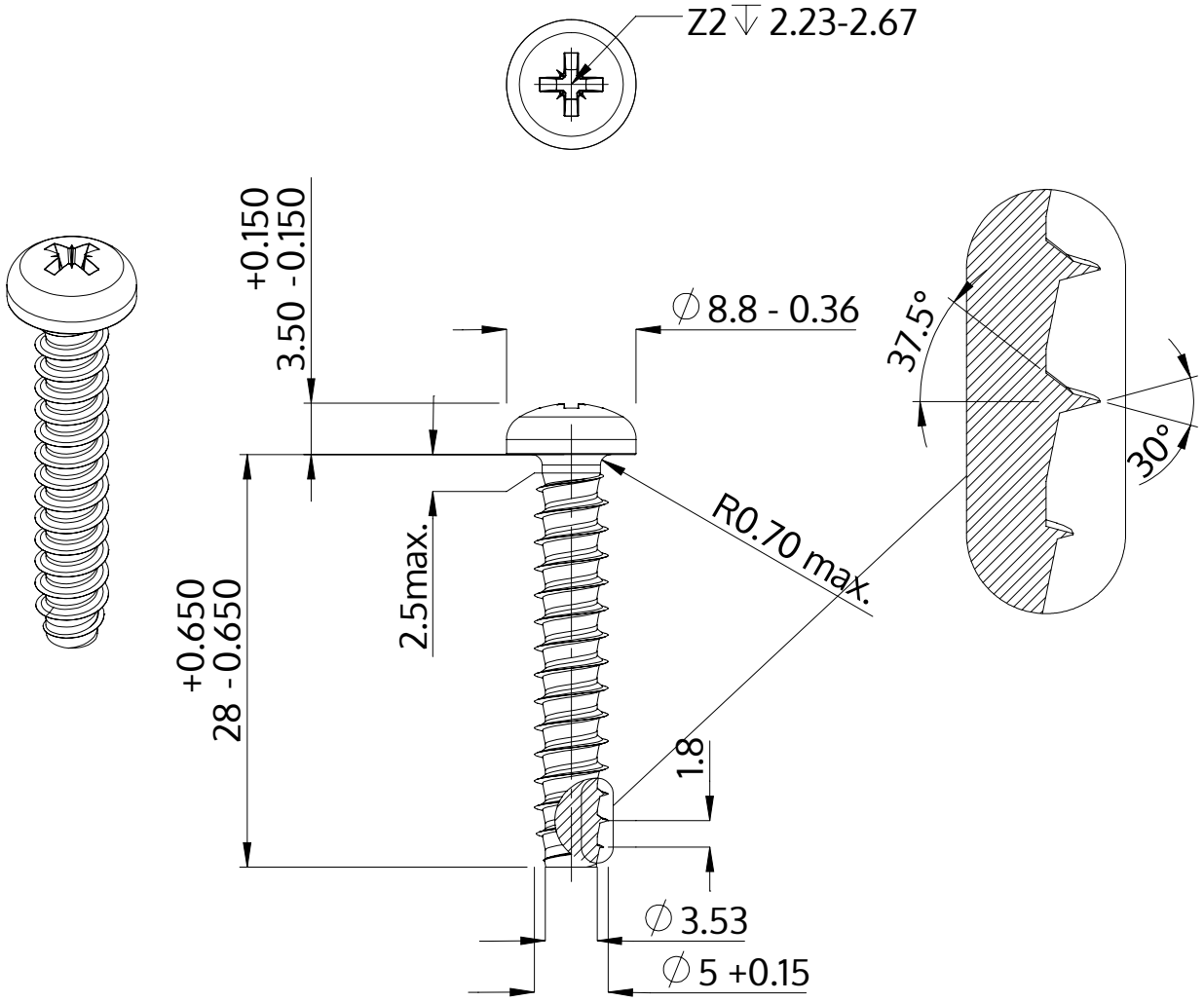

Beskrivelse	STP22 5.0x28.0 - Z2
Materiale	Stål, forædlet
Overflade	galvaniseret 5-7 µm, tempret, blå / transparent passiveret
Vægt	3.763 kg / 1000 stykke

SCREWERK	**STP220500280S**	
Metrisk tegning A4	Skalering 2:1	2024-10