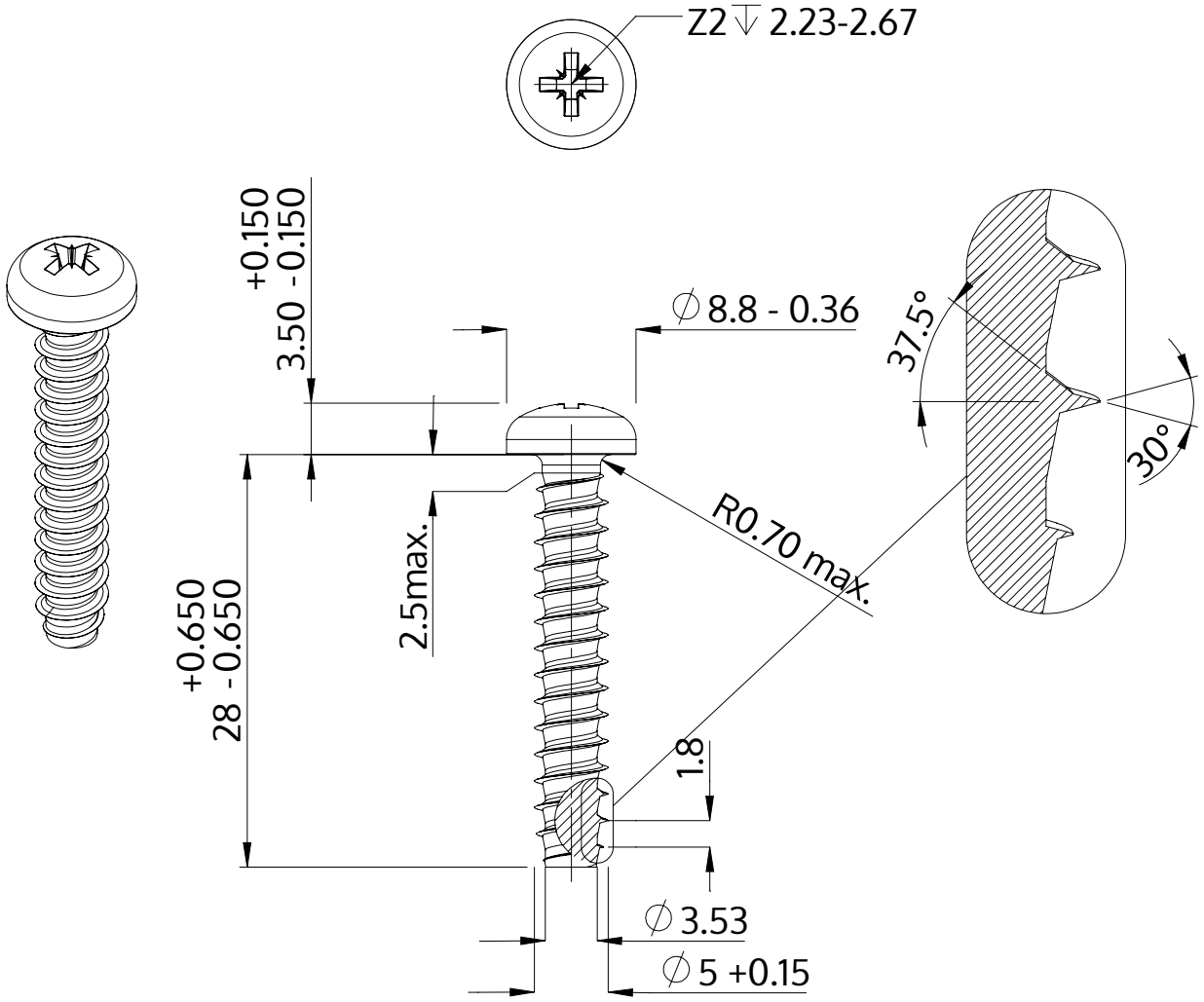


| | |
|---|---|
| Opis | STP22 5.0x28.0 - Z2 |
| Materiał | Stal szlachetna A2 |
| Powierzchnia | Prosta, bejcowana i pasywowana |
| Waga | 3.763 kg / 1000 sztuk |

| | | |
|---|---|---|
| SCREWERK | **STP220500280E** | |
| Rysunek metryczny A4 | Skala 2:1 | 2024-10 |