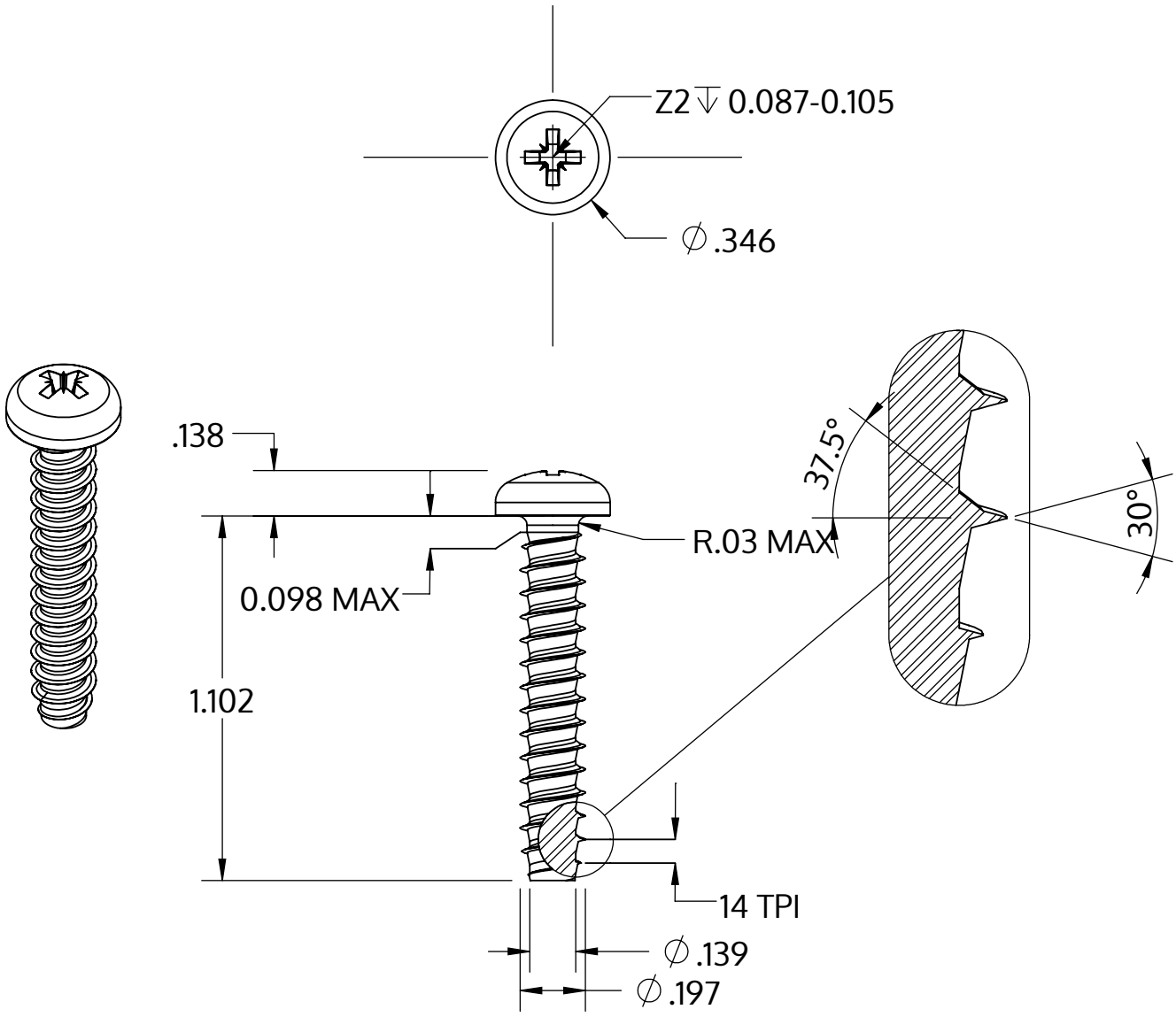

Metric size	M5 x 1.8 mm
US size (converted)	#11-14
	Tolerances [inch]
Length	+/- 0.025
Head diameter	+0 / -0.014
Head height	+/- 0.005
Thread diameter	+0.005 / -0

Opis	STP22 5.0x28.0 - Z2
Materiał	Stal szlachetna A2
Powierzchnia	Prosta, bejcowana i pasywowana
Waga	3.763 kg / 1000 sztuk

SCREWERK	**STP220500280E**	
_Zoll Zeichnung Größe A	Skala 2:1	2024-10