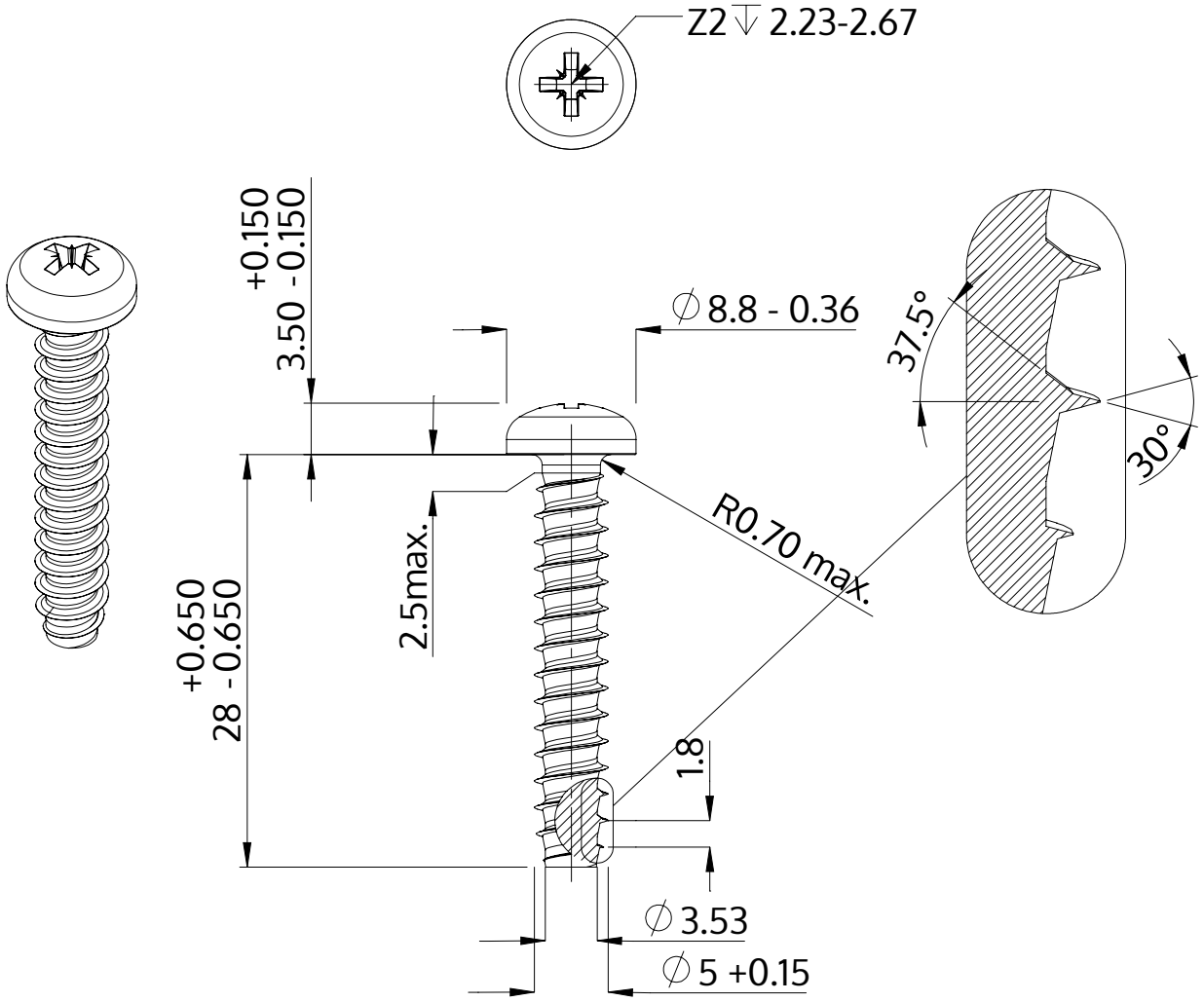

Description	STP22 5.0x28.0 - Z2
Matière	acier inoxydable A2
Surface	brillant décapé et passivé
Poids	3.763 kg / 1000 Unité

SCREWERK	**STP220500280E**	
Dessin métrique A4	Redimensionner 2:1	2024-10