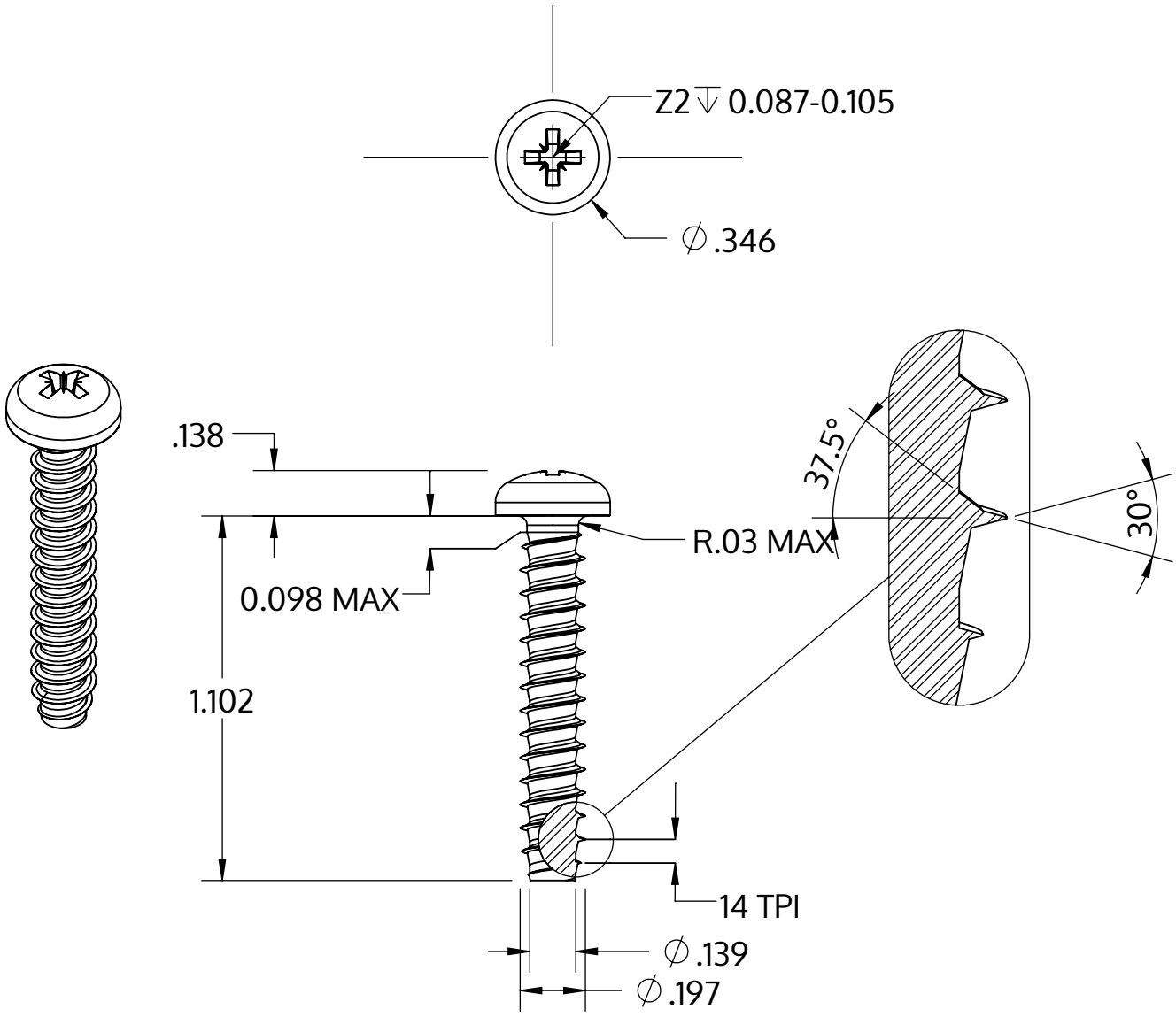

Metric size	M5 x 1.8 mm
US size (converted)	#11-14
	Tolerances [inch]
Length	+/- 0.025
Head diameter	+0 / -0.014
Head height	+/- 0.005
Thread diameter	+0.005 / -0

Descrizione	STP22 5.0x28.0 - Z2
Materiale	acciaio inossidabile A4
Superficie	bianco-decapato e passivato
Peso	3.763 kg / 1000 pezzi

SCREWERK	**STP220500280C**	
_Zoll Zeichnung Größe A	Scala 2:1	2024-10