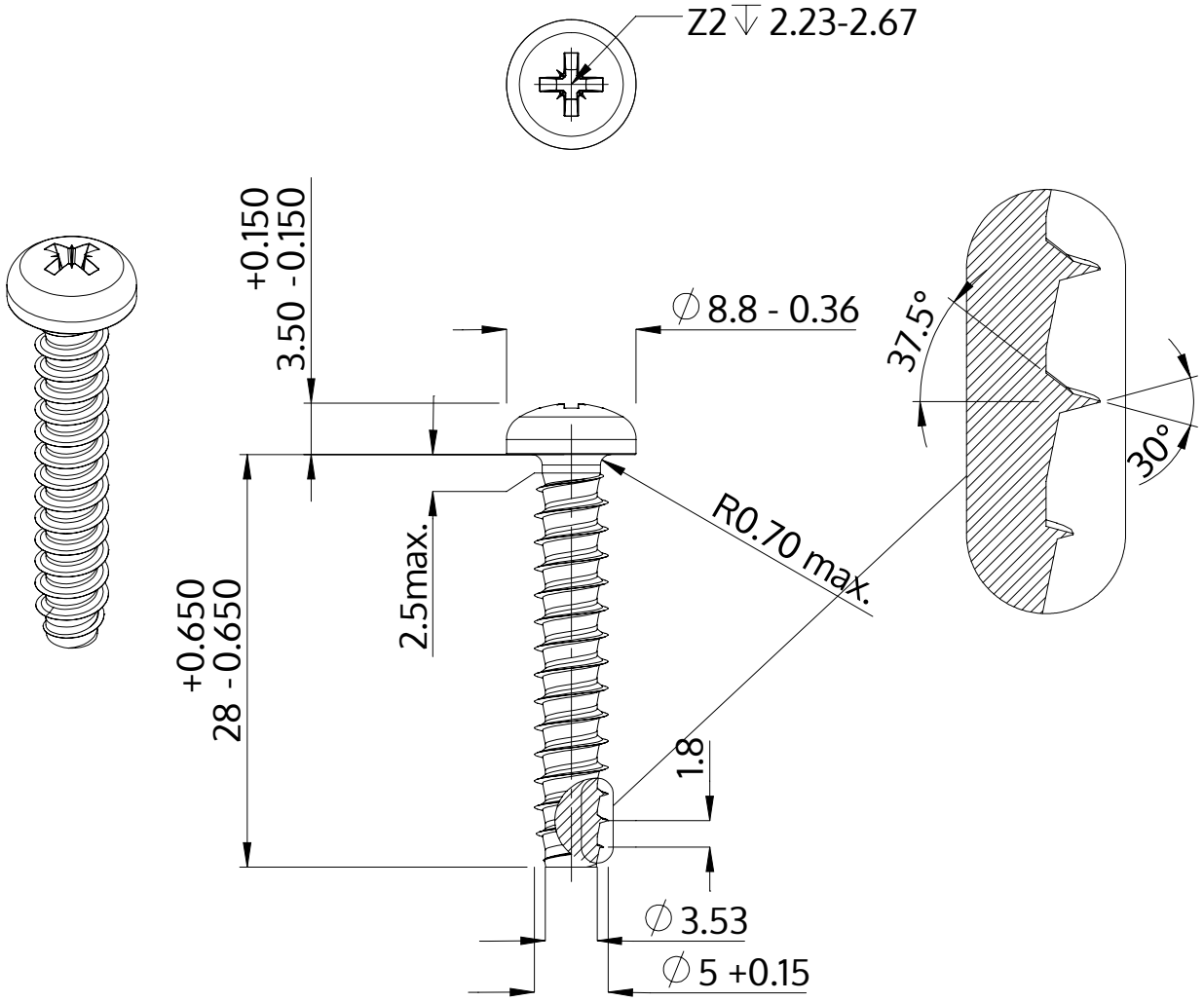

Описание	STP22 5.0x28.0 - Z2
Материал	неръждаема стомана A4
Повърхност	гланциран, полиран, пасиваран
Тегло	3.763 kg / 1000 Бройка

SCREWERK	**STP220500280C**	
Метричен дизайн A4	Мащаб None:1	2024-04