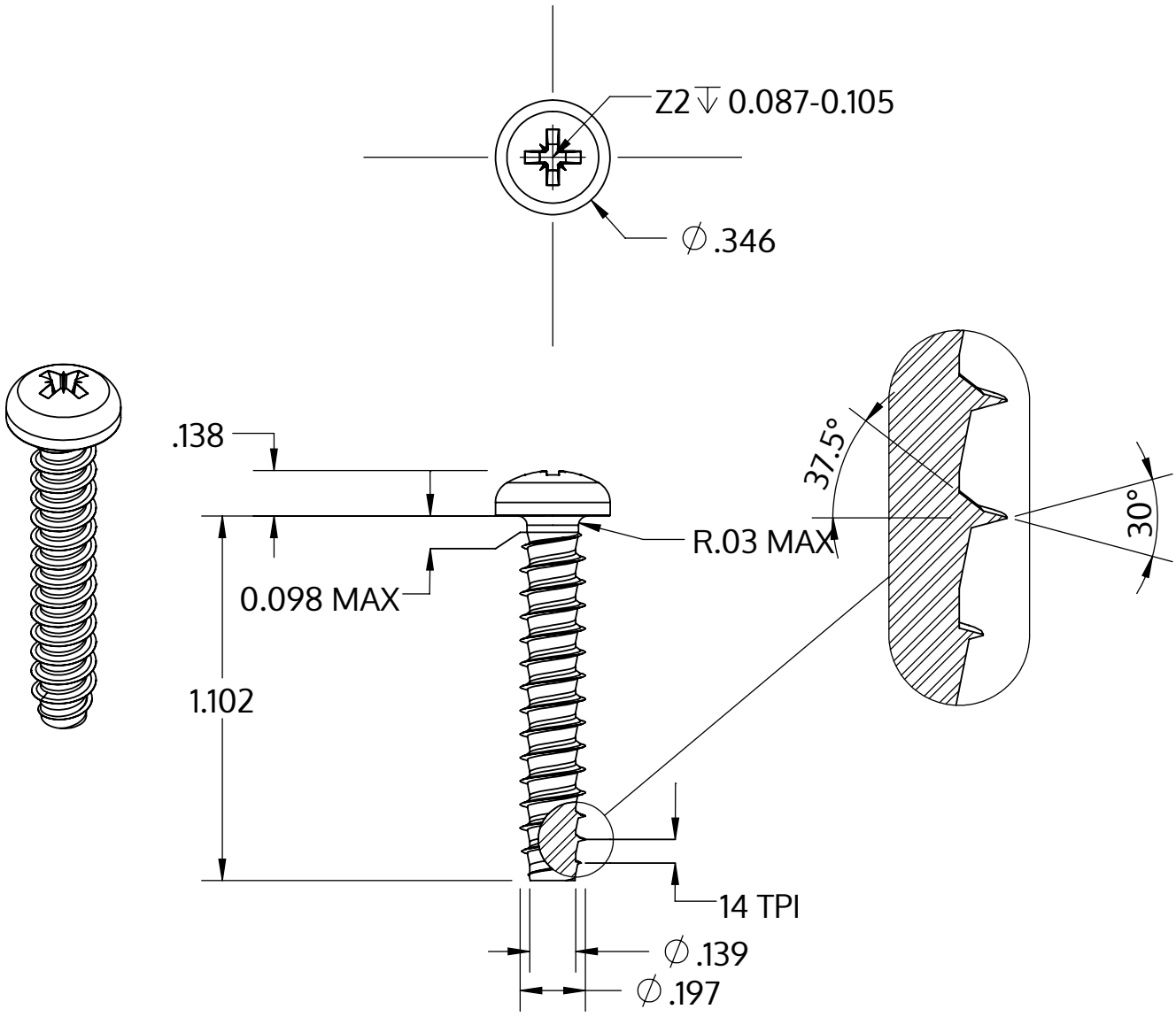

Metric size	M5 x 1.8 mm
US size (converted)	#11-14
	Tolerances [inch]
Length	+/- 0.025
Head diameter	+0 / -0.014
Head height	+/- 0.005
Thread diameter	+0.005 / -0

Descripción	STP22 5.0x28.0 - Z2
Material	Acero, endurecido
Superficie	Zinc-Niquelado, pasivado negro/ sin Cr-VI, recocido, sellado
Peso	3.763 kg / 1000 Piezas

SCREWERK	**STP220500280B**	
_Zoll Zeichnung Größe A	Escalada 2:1	2024-10