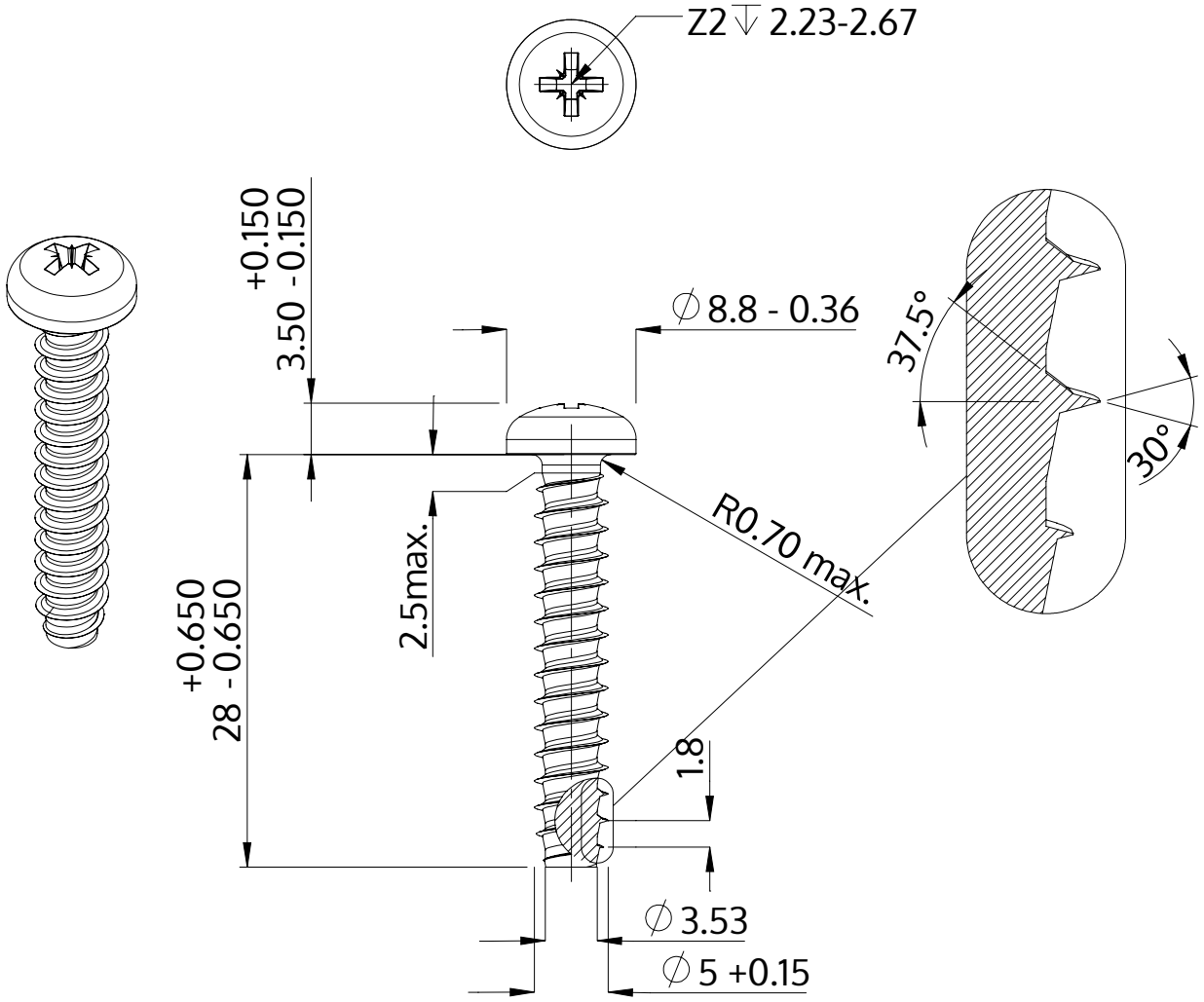

Descripción	STP22 5.0x28.0 - Z2
Material	Acero, endurecido
Superficie	Zinc-Niquelado, pasivado negro/ sin Cr-VI, recocido, sellado
Peso	3.763 kg / 1000 Piezas

SCREWERK	**STP220500280B**	
Diseño métrico	Escalada 2:1	2024-10