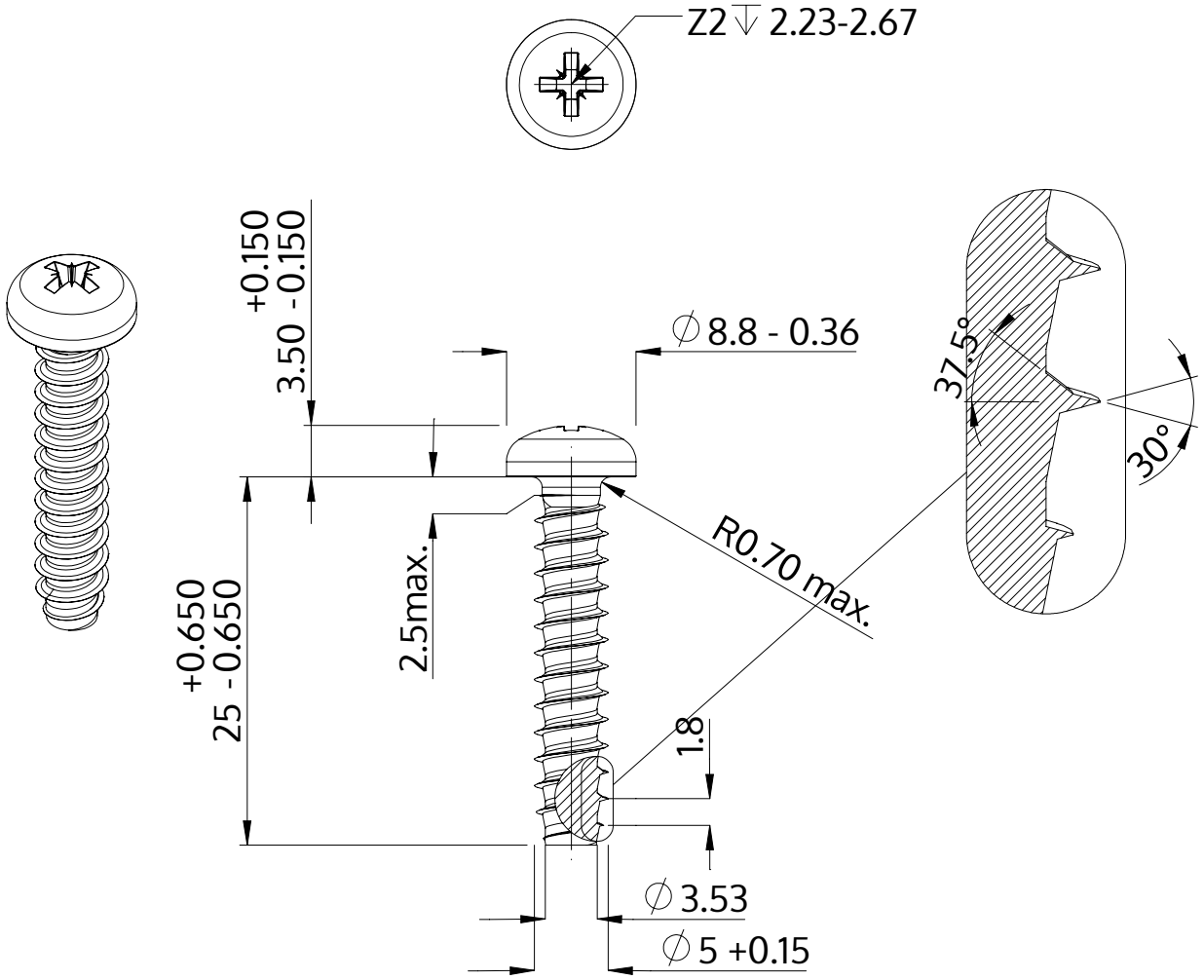

Açıklaması	STP22 5.0x25.0 - Z2
Malzeme	Çelik, sertleştirilmiş
Kaplama	galvanizli 5-7 µm, temperliö mavi / şeffaf pasifleştirilmiştir
Ağırlık	3.479 kg / 1000 Adet

SCREWERK	**STP220500250S**	
Metrik çizim A4	Ölçeklendirme 2:1	2024-10