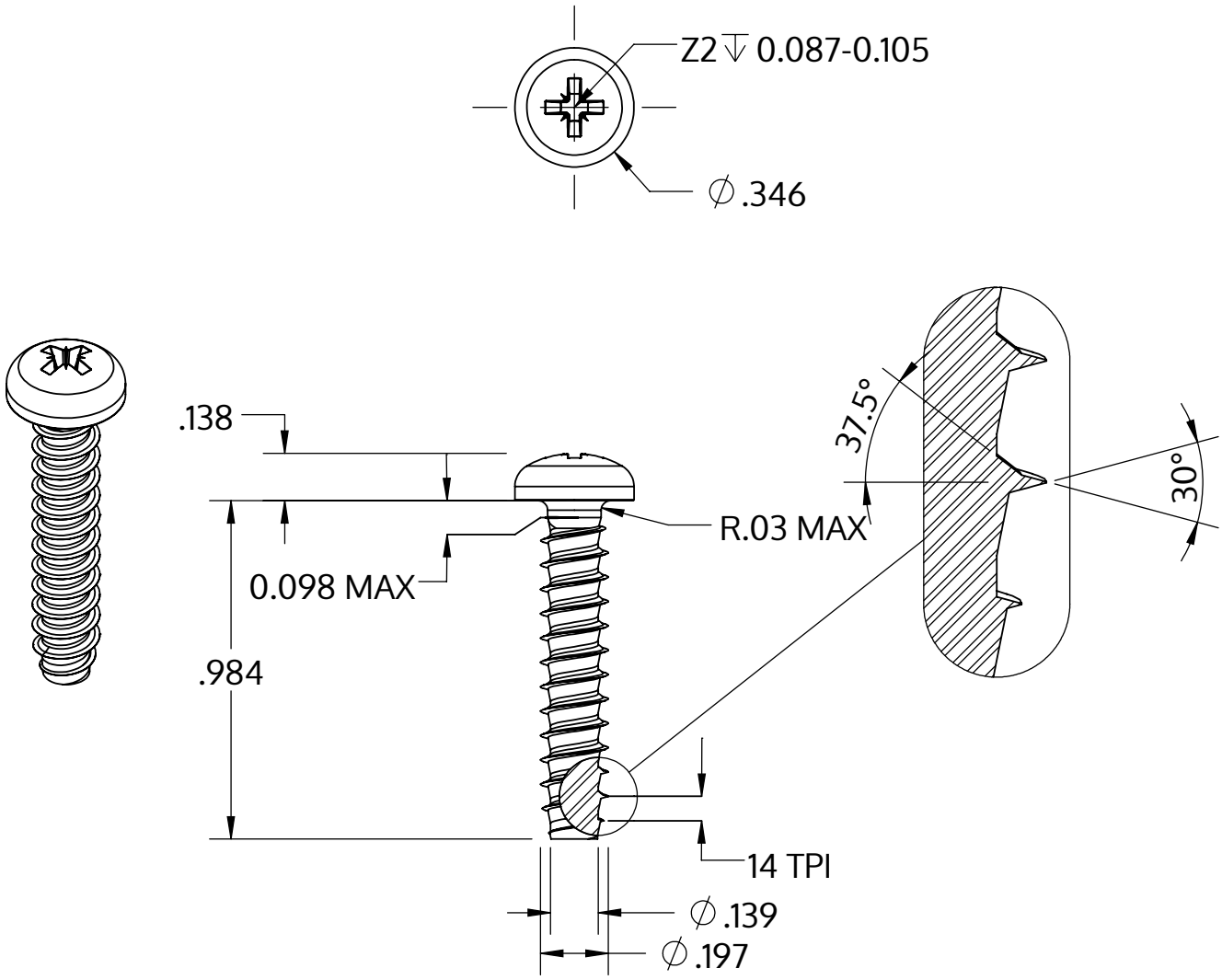

Metric size	M5 x 1.8 mm
US size (converted)	#11-14
	Tolerances [inch]
Length	+/- 0.025
Head diameter	+0 / -0.014
Head height	+/- 0.005
Thread diameter	+0.005 / -0

Açıklaması	STP22 5.0x25.0 - Z2
Malzeme	Çelik, sertleştirilmiş
Kaplama	galvanizli 5-7 µm, temperliö mavi / şeffaf pasifleştirilmiştir
Ağırlık	3.479 kg / 1000 Adet

SCREWERK	**STP220500250S**	
_Zoll Zeichnung Größe A	Ölçeklendirme 2:1	2024-10