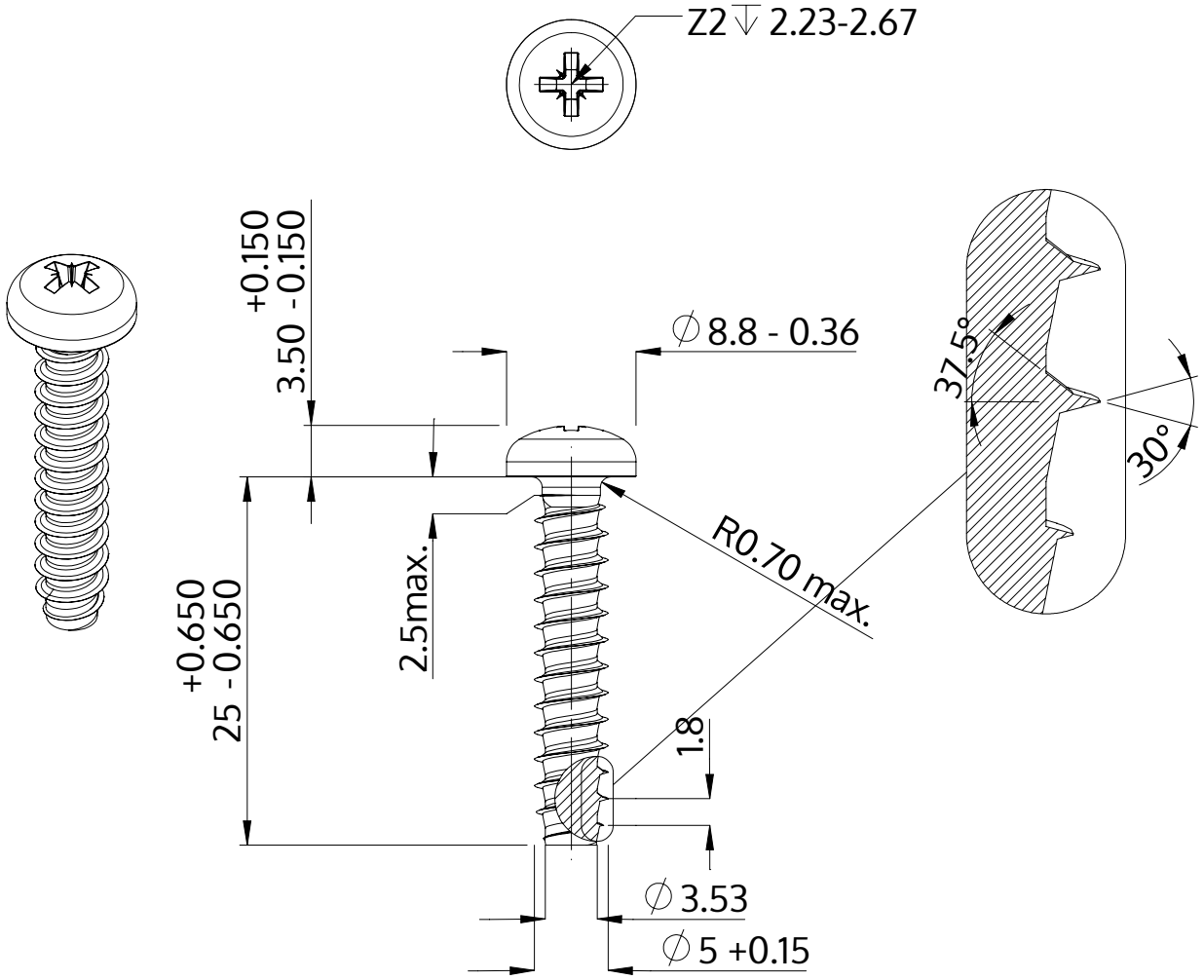

Beskrivning	STP22 5.0x25.0 - Z2
Material	rostfritt stål A4
Yta	blank och passiviserad
Vikt	3.479 kg / 1000 styck

SCREWERK	**STP220500250C**	
Metrisk skiss A4	Skala 2:1	2024-10