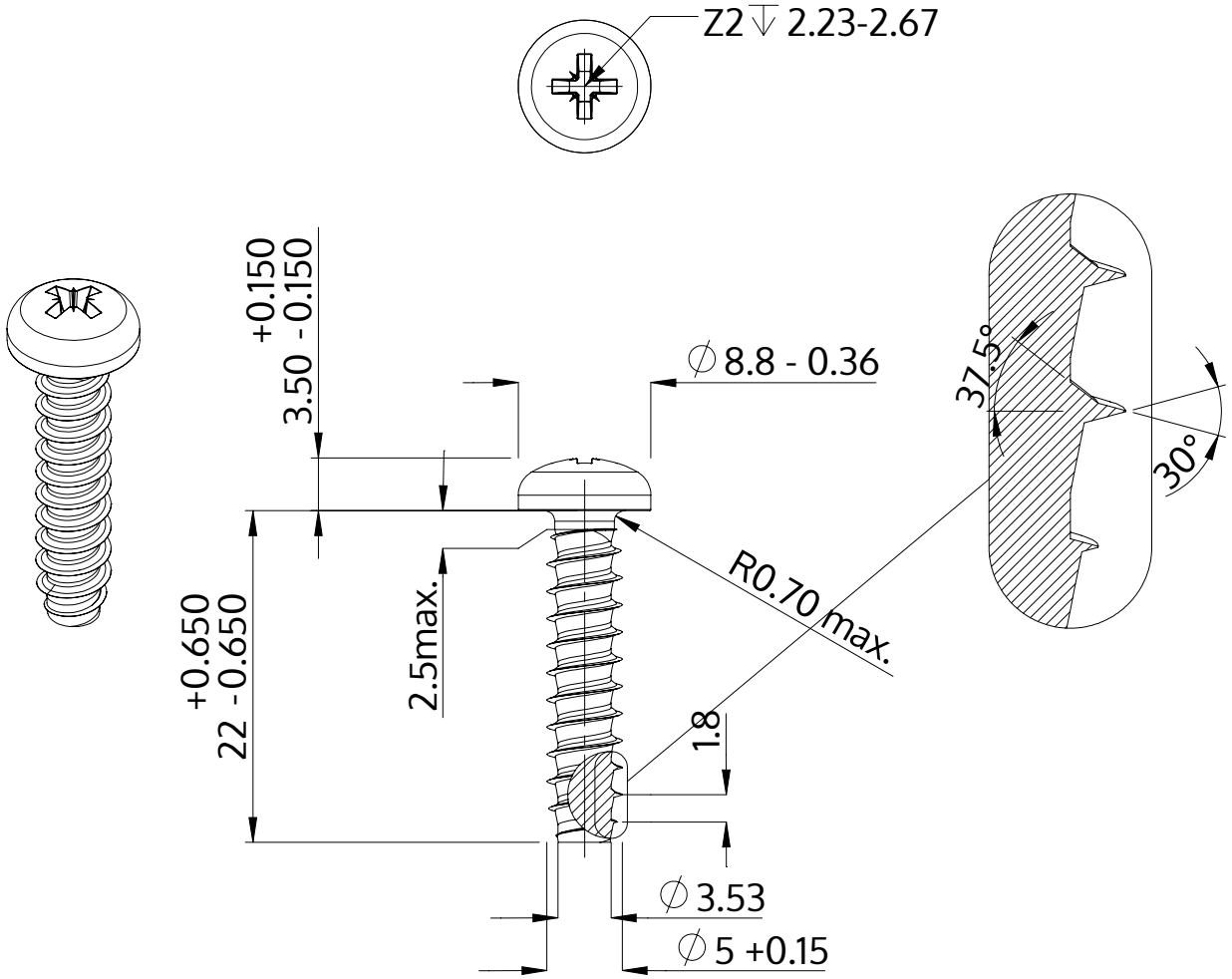


| | |
|---|---|
| Popis | STP22 5.0x22.0 - Z2 |
| Materiál | Temperovaná ocel |
| Povrch | Pozinkovaná 5-7 µm, temperovaná, modrá, pasivovaná průhledně |
| Hmotnost | 3.195 kg / 1000 Kus |

| | | |
|---|---|---|
| SCREWERK | **STP220500220S** | |
| Metric výkres A4 | Měřítko 2:1 | 2024-05 |