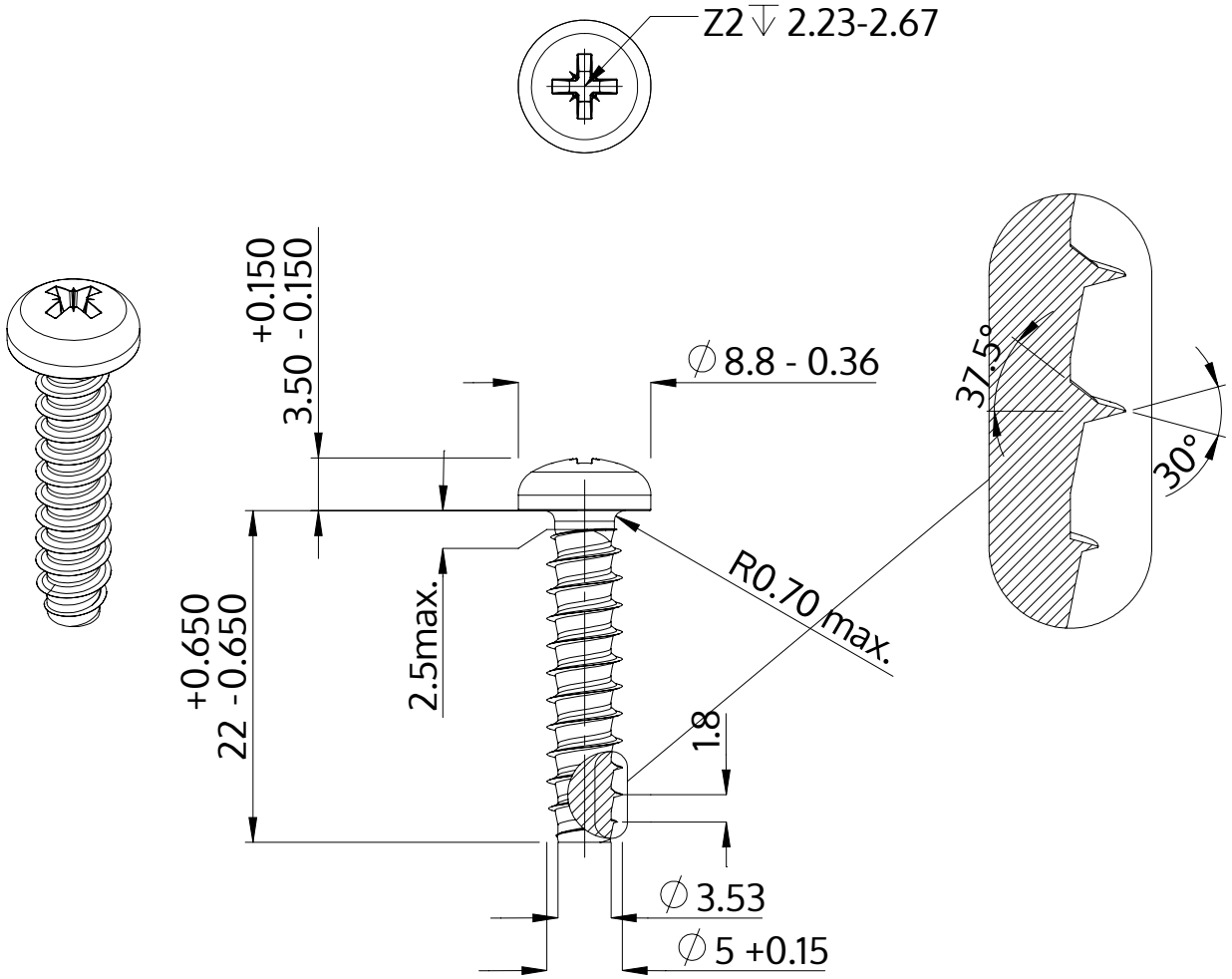

Descrizione	STP22 5.0x22.0 - Z2
Materiale	acciaio inossidabile A4
Superficie	bianco-decapato e passivato
Peso	3.195 kg / 1000 pezzi

SCREWERK	**STP220500220C**	
Disegno metrico A4	Scala 2:1	2024-05