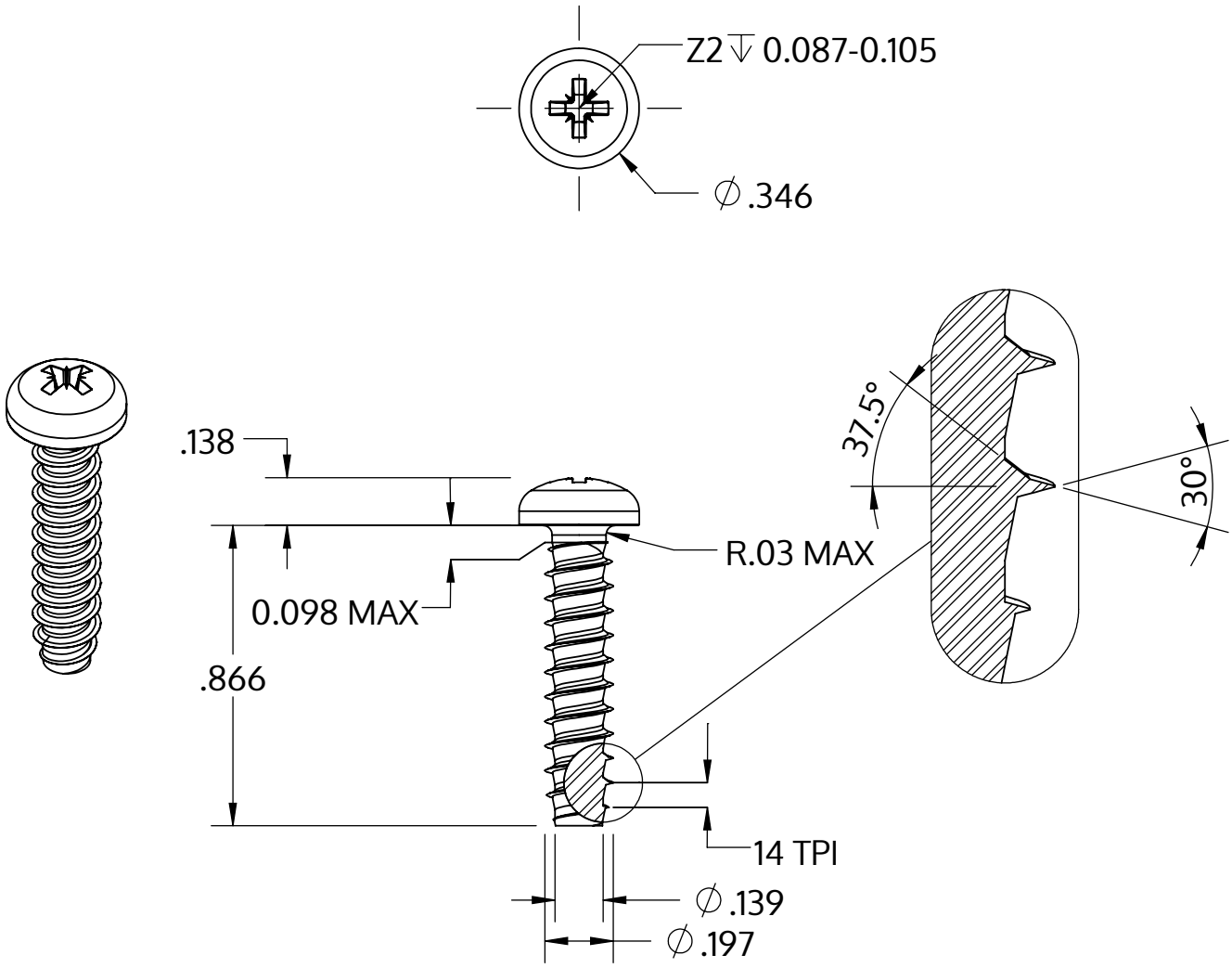

Metric size	M5 x 1.8 mm
US size (converted)	#11-14
	Tolerances [inch]
Length	+/- 0.025
Head diameter	+0 / -0.014
Head height	+/- 0.005
Thread diameter	+0.005 / -0

Popis	STP22 5.0x22.0 - Z2
Materiál	Nerezová ocel A4
Povrch	holá, mořená a pásová ocel
Hmotnost	3.195 kg / 1000 Kus

SCREWERK	**STP220500220C**	
_Zoll Zeichnung Größe A	Měřítko 2:1	2024-10