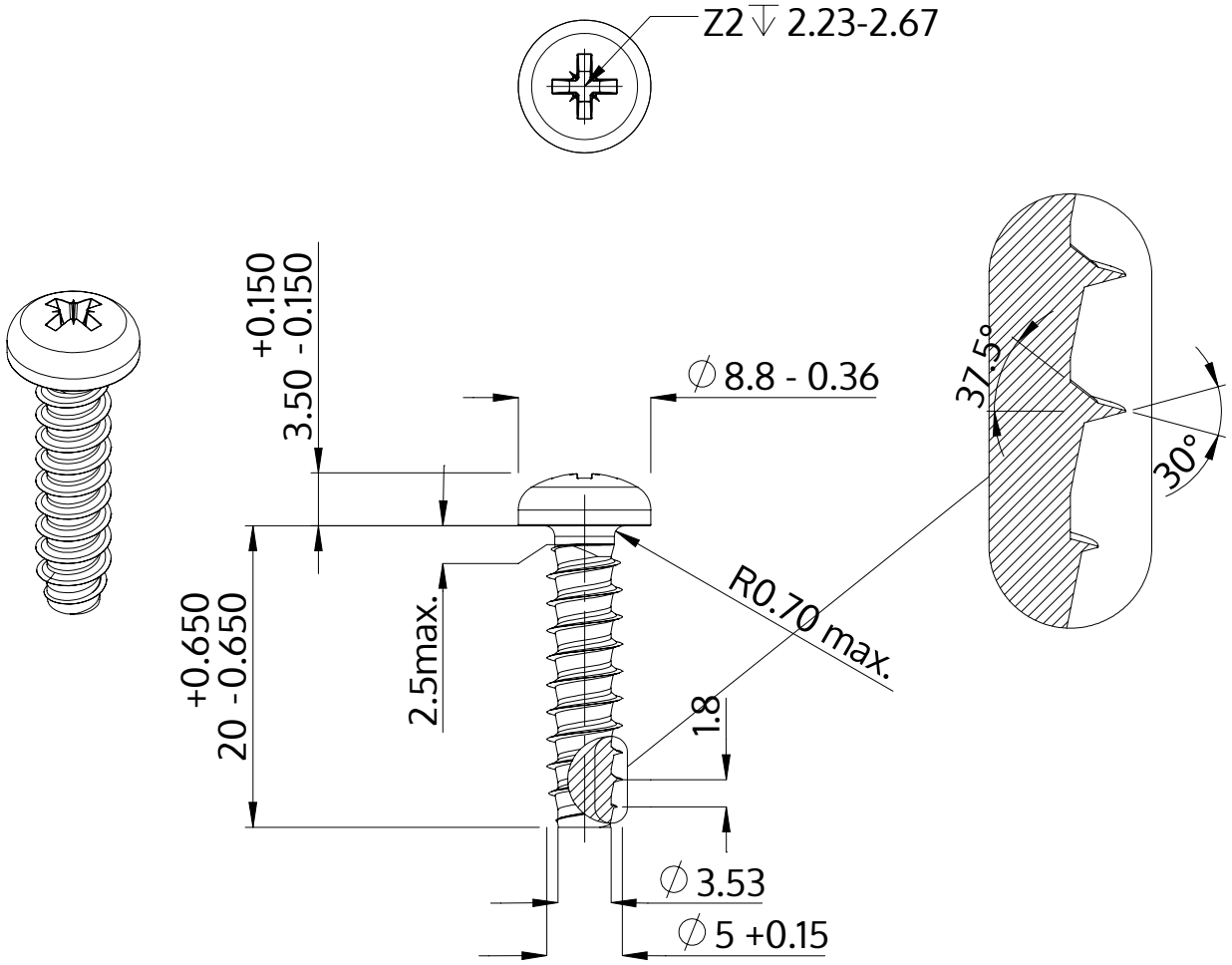

Descrição	STP22 5.0x20.0 - Z2
Material	inox A2
Superfície	Decapado e passivado
Peso	3.006 kg / 1000 peças

SCREWERK	**STP220500200E**	
Desenho Métrico A4	Escala 2:1	2024-10