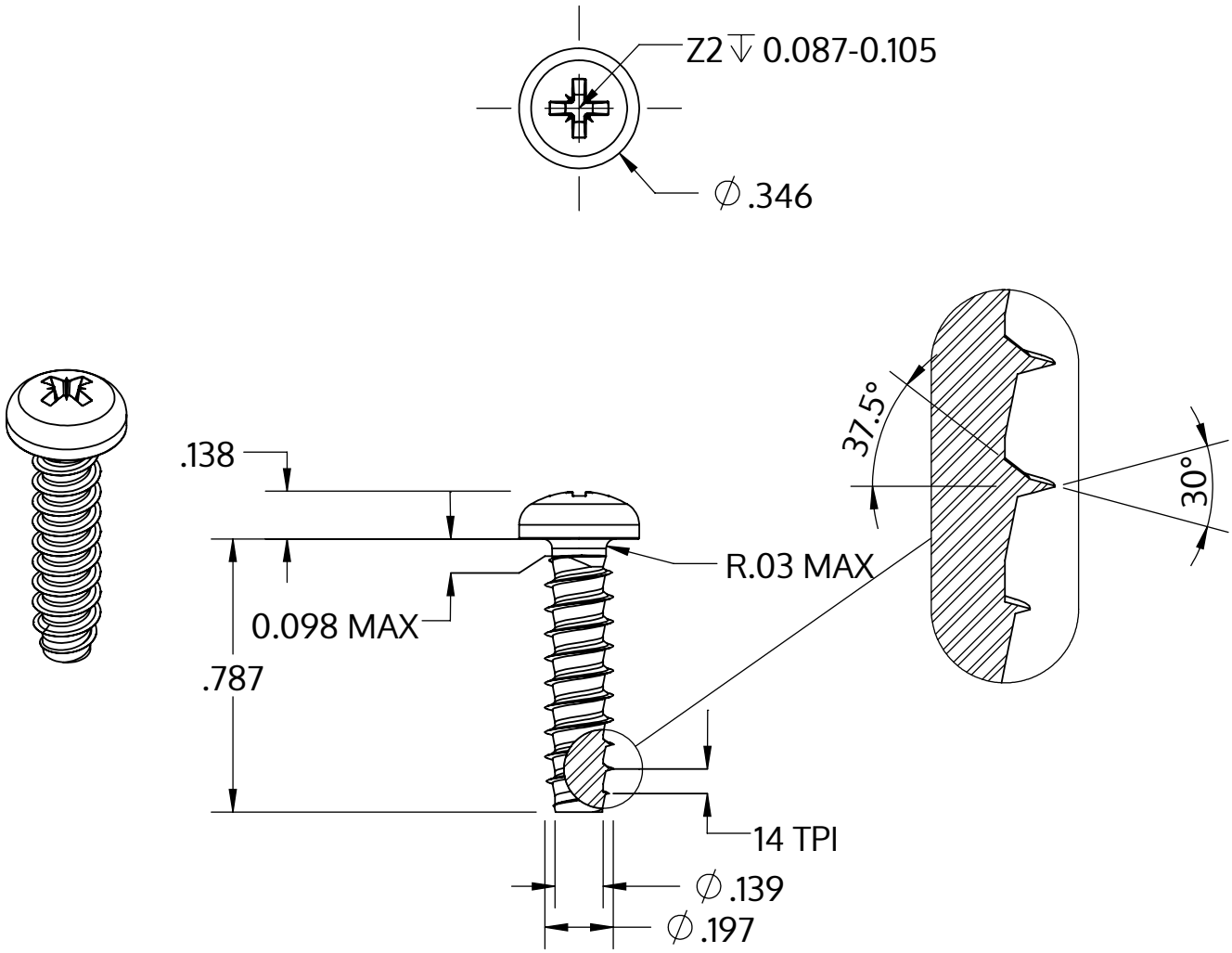

Metric size	M5 x 1.8 mm
US size (converted)	#11-14
	Tolerances [inch]
Length	+/- 0.025
Head diameter	+0 / -0.014
Head height	+/- 0.005
Thread diameter	+0.005 / -0

Описание	STP22 5.0x20.0 - Z2
Материал	Нержавеющая сталь A2
Поверхность	Светлый отжиг и пассивация
Вес	3.006 kg / 1000 Штука

SCREWERK	**STP220500200E**	
_Zoll Zeichnung Größe A	Шкала None:1	2024-04