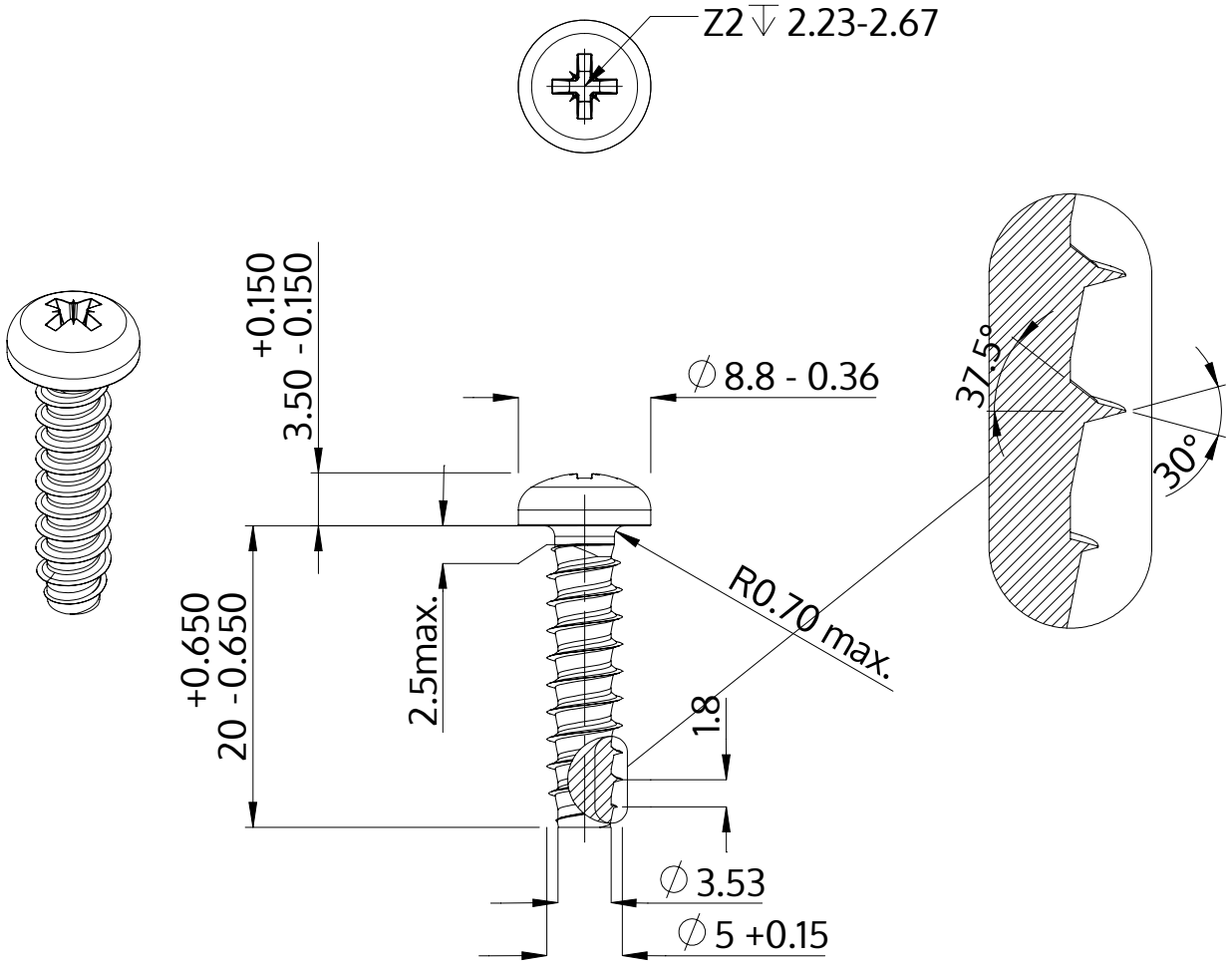

Beskrivelse	STP22 5.0x20.0 - Z2
Materiale	Ædelstål A4
Overflade	blank, bejdset og passiveret
Vægt	3.006 kg / 1000 stykke

SCREWERK	**STP220500200C**	
Metrisk tegning A4	Skalering None:1	2024-04