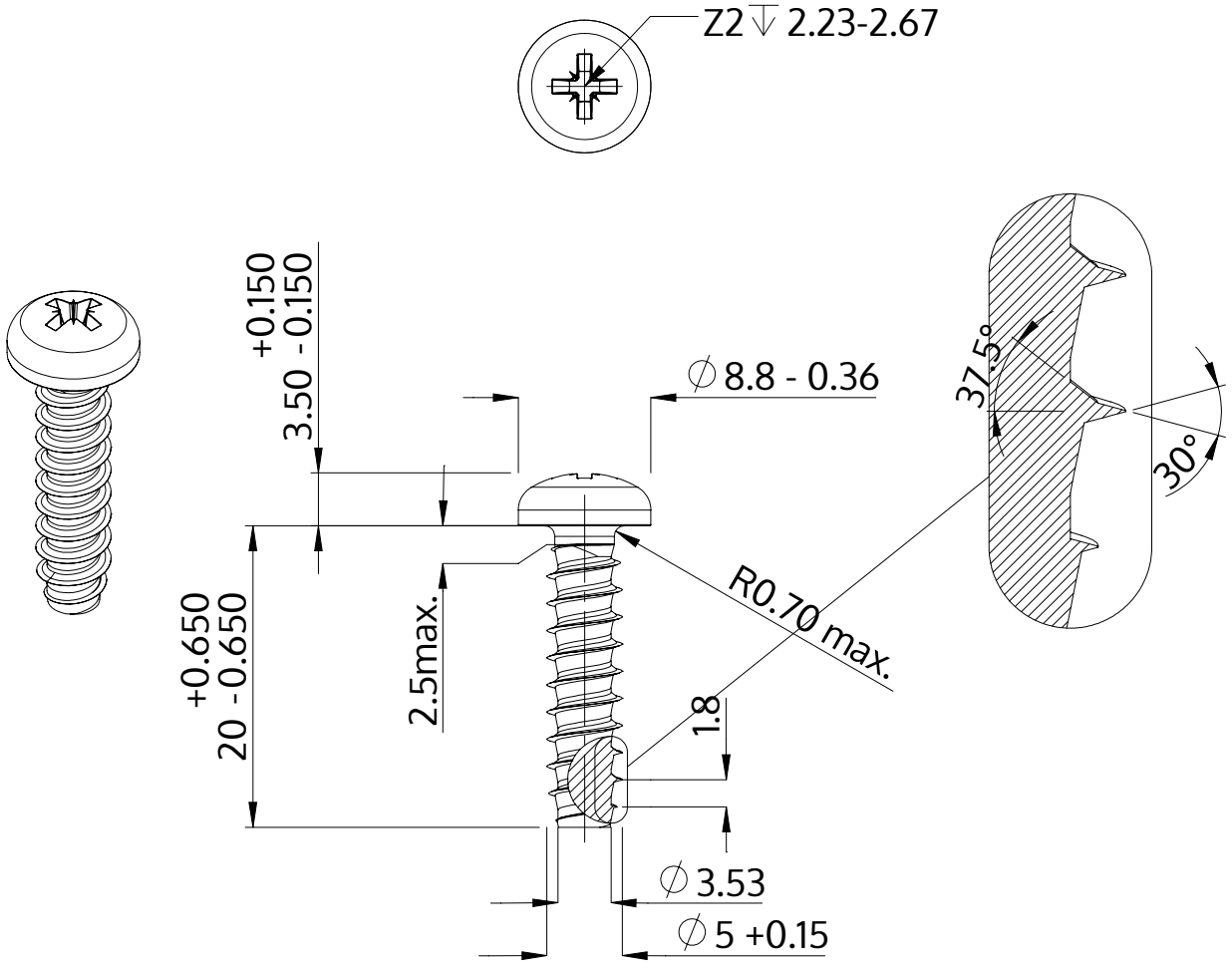

Beschrijving	STP22 5.0x20.0 - Z2
Materiaal	veredeld staal
Oppervlak	ZnNi zwart-gepassiveerd, getempert, verzegeld
Gewicht	3.006 kg / 1000 stuk

SCREWERK	**STP220500200B**	
Metrische tekening A4	Schaal None:1	2024-04